ゆうちょ銀行

# 第42回 ゆうちょアイデア貯金箱コンクール 入賞作品集

にゅうしょうさくひんしゅう

# はじめに

「ゆうちょアイデア貯金箱コンクール」は、これからの社会を担う子どもたちに、貯金箱の作製を通じて、造形的な創造力を伸ばすとともに、貯蓄に対する関心を持っていただくことを目的に、郵便貯金創業100年を記念して1975年に始めたもので、今回で42回目を数える長い歴史を持つコンクールです。

おかげさまで、今回のコンクールには日本全国の11,026校の小学校から770,084作品もの参加をいただき、去る2017年12月3日に開催した最終審査会において各賞を決定いたしました。

また、ご参加いただいた作品1点につき10円（計7,700,840円）を、公益財団法人日本ユニセフ協会、独立行政法人国際協力機構（JICA）および公益財団法人ジョイセフに寄附いたしました。

この作品集には、たくさんの応募作品の中から選ばれた240点の入賞作品を掲載しております。

児童のみなさんが一生懸命作製した、アイデアあふれる素晴らしい作品ばかりですので、ぜひご覧ください。

株式会社ゆうちょ銀行



# 目次


はじめに …… 1
目次 …… 2
各賞の紹介 …… 2
最終審査会 …… 3
寄附金贈呈式 …… 5
文部科学大臣賞 …… 7
ゆうちょ銀行賞 …… 9
ゆうびんきょく賞 …… 11
審査員特別賞 …… 13
ゆうちょアイデア貯金箱コンクールの流れ … 14
すてきなデザイン・アイデア賞 …… 15
入賞次点作品 …… 39
入賞作品展示会 …… 43
おもしろアイデア貯金箱の紹介 …… 44
ゆうちょアイデア貯金箱コンクールの歴史 … 47
（第1回～第41回）


# 各賞の紹介

この作品集では「文部科学大臣賞」、「ゆうちょ銀行賞」、「ゆうびんきょく賞」、「審査員特別賞」、「すてきなデザイン・アイデア賞」をご紹介いたします。

紹介にあたりましては、敬称を省略させていただきます。

## 文部科学大臣賞

（各学年1作品　合計6作品）

## ゆうちょ銀行賞

（各学年1作品　合計6作品）

## ゆうびんきょく賞

（各学年1作品　合計6作品）

## 審査員特別賞

（合計3作品）

## すてきなデザイン・アイデア賞

（合計219作品）

〈主催〉株式会社ゆうちょ銀行
〈後援〉文部科学省・金融広報中央委員会・全国都道府県教育委員会連合会・全国連合小学校長会・日本私立小学校連合会・全国造形教育連盟・日本教育美術連盟・公益財団法人日本ユニセフ協会・独立行政法人国際協力機構
〈協力〉日本郵便株式会社

# 最終審査会

2017年12月3日に東京都内で最終審査会を開催し、770,084作品の中から一次審査で選ばれた優秀作品240作品について、最終審査会を行い、各賞を決定しました。「文部科学大臣賞」6作品、「ゆうちょ銀行賞」6作品、「ゆうびんきょく賞」6作品、「審査員特別賞」3作品の計21作品が選出され、それ以外の219作品には、「すてきなデザイン・アイデア賞」が贈られました。

## 審査員紹介（敬称略）

### 岡田 京子
文部科学省 初等中等教育局
教科調査官

生活を楽しくするもの、自分が使うものを作ることは、小学生にとってとても大事なことです。アイデア貯金箱もその一つであり、お金を貯める箱に紙粘土で飾りを付けたり、どこかが動くようにしたりすれば、子どもの生活そのものが楽しく豊かになります。また、自分で作ったものを使っていくうちに、「もうちょっと、ここを変えてみたい」と思い、さらに工夫をしていくことも考えられます。その過程で創造性が育まれていくのです。今回のコンクールでは、子どもが自分で考え、工夫して作ることに価値があるということについて、改めて感じました。大人が子どもたちの気持ちに寄り添い、成長を支えていくということが浸透してきていることを大変嬉しく思います。

### 蓑 豊
兵庫県立美術館
館長

テレビで見た話題の出来事を題材にした作品や、自分の親が普段仕事をしている様子を表現した作品などが印象に残りました。子どもたちは私たち大人が考えている以上に「今」を敏感に感じ取り、身の回りの出来事を真剣に見つめています。その素直な視線で捉えた作品は見ていて感動します。低学年はまだ集中力がなく、多少は親の手伝いが必要な場合があるでしょう。それはしかたがないかもしれませんが、子どもたちが自由に感じ考える時間とスペースをしっかりと確保してやってほしいと思います。学校の宿題などで今のお子さんは忙しいと思いますが、感性を育てることは生きていくうえで極めて大切です。今後も子どもたちの感性がのびのびと表現された作品が登場することを期待しています。

### 長濱 雅彦
東京藝術大学
美術学部 教授

今回はボルダリングや将棋といった今年の世相を表した作品が多く見られました。名産品を表現した可愛らしいお土産物になりそうなものや、伝統工芸を扱う人の参考にもなりそうな自由な造形感のある張り子も目を引きました。東京藝術大学が130周年記念として開催した展覧会でもアイデア貯金箱を展示させていただきましたが、作品に対して一つひとつ丁寧に取り組むという意味では小学生も世界的なアーティストも同じなのです。若者たちにはやりたいことにブレーキをかけず、自信をもって突出した才能をアピールするようになってほしいと願っています。そうした機会を与えてくれるのがアイデア貯金箱コンクールです。もし中高校生バージョンができたら、それも楽しみだと思っています。

### 近江 綾乃
京都造形芸術大学
芸術学部 こども芸術学科 学科長

小学4年生くらいまでの作品は想像力があり、見ていて楽しくなります。高学年は電気がつく仕組みを取り入れるなど、上級生らしい意気込みが見えて面白いと感じました。ただ全体的に言えることですが、貯金箱は宝箱とは違うので、せっかくなら貯めたお金を回収する取り出し口のことも考えて作った方が良いですね。クレジットカードによる消費が進み、家の中で小銭を見ないことが多くなった今、アイデア貯金箱コンクールは「お金を貯めて欲しいものを買う」ことの大切さを子どもたちに教える機会にもなっていると思います。これからも、子どもたちが生活の中で見たことや感じたことがテーマとなり、身の回りにあるもので作られたアイデアいっぱいの作品が登場することを期待しています。

### 長谷川 篤
日本郵便株式会社
執行役員

今回の作品には大きく3つの特徴があると感じました。1つ目は「こういうものを作りたい」というアイデアがあって、それがどんどん突き進んでいったもの。2つ目は、作っているうちに新しいアイデアがどんどん湧いてくるので、はじめの「タネ」に違うものが次々加わって増殖していったもの。3つ目は「お父さん大好き!」といったように、家族の仲の良さが前面に出ているものです。音楽やスポーツにしても、子どもは自分がチャレンジすることで年齢を重ねるごとにさまざまな可能性に気づき、深くなっていくのだと思います。アイデア貯金箱コンクールも、子どもの可能性を引き出す一つのきっかけになるところに価値があると思います。お子さまが何か熱中できるものを見つけることの入口になってもらえれば嬉しいです。

### 松島 茂樹
株式会社ゆうちょ銀行
専務執行役

甲乙つけがたい作品ばかりで優秀作品を選ぶのはとても難しい審査でした。低学年では親が手を貸してあげることもあるかもしれません。親の手が過度に入っているのはどうかと思いますが、何を題材にするかなど、親子であれこれ相談しながらイメージを形にしていく過程は、貴重なコミュニケーションの機会になっていると感じています。ぜひ、お子さまが「あ、これ面白い。これを貯金箱にしたい」と感じた、最初の気持ちを大切に、アイデアをふくらませてほしいと思います。「ゆうちょアイデア貯金箱コンクール」は、日本郵便の手紙作文コンクール、かんぽ生命のラジオ体操コンクールとともに、日本郵政グループが子どもたちの心と体の育成のために大切にしている取り組みです。「お金とは」「貯金とは」を親子で語り合うきっかけにしていただければ幸いです。

# 寄附金贈呈式

第42回ゆうちょアイデア貯金箱コンクールでは、ご参加いただいた作品1点につき10円を、公益財団法人日本ユニセフ協会、独立行政法人国際協力機構（JICA）および公益財団法人ジョイセフへ寄附することとし、2017年12月21日に、寄附金贈呈式を行いました。多くの児童のみなさんが参加してくださったおかげで総額7,700,840円を寄附することができました。

寄附金は、開発途上国で貧困や病気に苦しむ子どもたちのよりよい生活のために役立てていただきます。

たくさんのご参加ありがとうございました。

左から（敬称略）
独立行政法人国際協力機構 国内事業部部長 井倉 義伸
株式会社ゆうちょ銀行 専務執行役 松島 茂樹
公益財団法人ジョイセフ 業務執行理事兼事務局長 勝部 まゆみ
公益財団法人日本ユニセフ協会 専務理事 早水 研

## みなさんの参加が 世界の子どもたちのために役立てられます！

みなさんの貯金箱1作品につき10円を、ゆうちょ銀行が寄附

| | |
|---|---|
| 公益財団法人日本ユニセフ協会へ | 3,488,420円 |
| 独立行政法人国際協力機構（JICA）へ | 3,488,420円 |
| 公益財団法人ジョイセフへ　ノート約38,000冊など文具＋ | 724,000円 |
| （計） | 7,700,840円） |

世界の子どもたちへ



## ユニセフ（国際連合児童基金）は、こんな活動をしています。

ユニセフ（UNICEF）は、世界の子どもたちの命と健やかな成長を守るために活動する国連機関です。子どもたちの生きる権利、育つ権利、守られる権利、参加する権利を守るために、保健や栄養状態を改善するための活動、安全な水とトイレを使えるようにする活動、すべての子どもが学校に通えるようにする活動、子どもを暴力や虐待から守る活動、災害や紛争時の緊急支援活動などを行っています。みなさまから寄せられる募金は、公益財団法人日本ユニセフ協会を通じてユニセフ本部へ送られ、世界150以上の国と地域の子どもたちのための活動に役立てられます。

はしかの予防接種を受ける赤ちゃん
©UNICEF/UNI45694/Estey

ユニセフの詳しい活動は、ホームページでご覧いただけます。 http://www.unicef.or.jp

## JICA（独立行政法人国際協力機構）は、こんな活動をしています。

開発途上国の社会、経済の発展を支援するため、各国政府や国際機構、NGOなどさまざまな組織が協力を行っています。これらの協力のうち、政府が行う協力がODA（政府開発援助）です。JICAは日本のODA実施機関です。JICAの行う協力は、次世代を担う子どもたちの教育、環境保全やエイズ対策などの感染症の予防、開発途上国の法制度整備や紛争後の社会の復興支援など、さまざまな分野にわたります。また、JICAにお寄せいただいた寄附金は、貧困や飢餓に苦しむ開発途上国の人びとや子どもたちの生活向上、医療や教育の提供、環境問題の解決などのために現場で活動しているNGO団体などを通じて、現地の人びとに届く活動に役立てられます。

写真提供：中原 二郎／JICA

JICAの詳しい活動は、ホームページでご覧いただけます。 http://www.jica.go.jp

## ジョイセフは、こんな活動をしています。

ジョイセフは、世界の女性の命と健康を守るために活動している日本生まれの国際協力NGOです。1968年から、妊娠・出産で亡くなる女性の多いアフリカやアジアで、病院や医師がいない地域の女性に保健医療サービスと情報を提供するために活動しています。また、アフガニスタンでは学用品やランドセルを届けることで子どもたちの教育支援を行っています。特にアフガニスタンでは、女の子は教育を受けなくてよいと考える人も多く、女の子は2人に1人しか小学校に通えていません。貯金箱コンクールで寄贈したノートなどの文具や寄附金は、アフガニスタンの子どもたちが学校に行くきっかけの一助となっています。

ジョイセフの詳しい活動は、ホームページでご覧いただけます。 https://www.joicfp.or.jp

# 文部科学大臣賞

## 1年生の部

### 1 ふっきんちょきんばこ

広島県
東広島市立三ツ城小学校
澤田 航太朗

**作者より**

ぼくがふっきんをがんばっているところをちょ金ばこにしました。一円玉を入れてもふっきんするように、かみの大きさをくふうしました。しょうをもらってうれしかったです。またちょ金ばこをつくりたいです。

**ここがポイント!**

軽い1円玉を入れた時でも人形が動くように、牛乳パックを使って何度も作り直した努力が感じられました。作者自身が毎日がんばっている「腹筋」をテーマにしたところに好感が持てますし、歯を食いしばっている表情も見事に描かれており、見ていてほほえましくなります。ものづくりが大好きなことがよく伝わってくる作品です。

## 2年生の部

### 2 ぞうのちょきんばこ～ふたりはなかよし～

広島県
東広島市立中黒瀬小学校
松村 奏佑

**作者より**

ぼくの大すきなぞうと小鳥がなかよくうごくちょ金ばこが、しょうに入ってとてもうれしいです。ぞうの体に紙をはるのがむずかしくて大へんだったけど、さい後まであきらめずに、ていねいに作って、本当によかったです。

**ここがポイント!**

鼻からお金を入れると象の耳がゆらゆらと動き、頭にちょこんと乗った小鳥もはばたく仕組みです。動物が好きな作者が「こういうものを作りたい」と思った気持ちがよく表れています。象の脚の太さや小鳥の羽の繊細な部分もよく描かれており、観察力が優れていることを感じます。体の大きな象にたくさんお金が貯まるといいですね。

## 3年生の部

### 3 あしゅら貯金箱

愛媛県
松山市立たちばな小学校
髙橋 恭

**作者より**

この賞をもらったことが、本当にうれしいです。全国の友だちに、ぼくのあしゅらを見てもらえると思うとうれしくてわくわくします。この賞をいただいたことを名よに思って、これからもいろいろなことに挑戦したいです。

**ここがポイント!**

本物の阿修羅像を見ることができず、絵はがきを見て作ったそうですが、こんなに素晴らしい阿修羅を作ることができ、見事です。顔がいくつもあるところや、お金の種類によって投入口が異なる手先の表情などもたいへんよく描かれています。ペットボトルと紙粘土というシンプルな材料で作ったとは思えないほど見事なでき栄えです。

## 4年生の部

### 4 お金を食べるカメレオン

大阪府
羽曳野市立西浦東小学校
中村 良太

**作者より**

ぼくは、カメレオンの舌をメジャーにしたのを工夫しました。頭のはじをホッチキスでとめるのが大へんでした。返ってきたらお金をいっぱい食べさせて太らせたいです。

**ここがポイント!**

メジャーの上にお金を乗せて引っ張り、手を放すとお金がカメレオンのお腹の中に入る仕組みです。何よりも、カメレオンの舌の動きからメジャーを想像し、利用したアイデアに驚きました。しかも、そのままでは見栄えが悪いので木の枝をつけるなど、細かい部分にも気を配ったことが作品全体の質を高めています。カメレオンの目の表情もまるで本物のようです。

## 5年生の部

### 5 貯金箱の秘密

神奈川県
伊勢原市立大田小学校
鈴木 康介

**作者より**

貯金箱の中に小人達が住んでいたら楽しいだろうなと思いながら色々な部屋を作ってみました。小人に一つ一つ穴をあけて針金を入れるのが大変だったけど毎年出品しつづけてやっと入賞できました。とてもうれしいです。

**ここがポイント!**

箱の上からお金を投入すると、滑り台のような部分をいくつも経由して一か所に貯まる仕組みです。この作品の特徴は、何と言っても造作の細かさにあります。お金を洗ったり、数えたりする小人達の表情も見事に描かれています。電動ノコギリの使い方をお父さんに教えてもらいながら、何日も時間をかけて楽しみながら作ったことがうかがえます。

## 6年生の部

### 6 ヤリイカの貯金箱

宮城県
石巻市立稲井小学校
玉上 優月

**作者より**

この賞をとるために1年生のときから貯金箱を作ってきました。大好きなヤリイカの貯金箱で賞がもらえて本当にうれしいです。お金を種類ごとに分ける仕組みは難しかったけど、頑張ってチャレンジして良かったです。

**ここがポイント!**

1円から500円まで硬貨の大きさによってお金が貯まるイカの足先を変えるとは、高度な技術にチャレンジしましたね。お金が電気を通すことを知っている高学年ならではの発想であり、モーターによって500円玉を持ったイカの足先がスピーディーに回る仕組みも成功しています。イカ本体の色付けにチョークを用いるなど随所に工夫が見られる作品です。

# ゆうちょ銀行賞

## 1年生の部

### 7 せみのちょきんばこ

滋賀県
甲賀市立甲南中部小学校
**勢志 拓陸**

**作者より**

ぼくは、こん虫が大すきです。だから、せみのちょきんばこをつくりました。せみのぬけがらをさがして、木につけるのがーばんたのしかったです。いっしょうけんめいつくったので、えらばれてとてもうれしいです。

**ここがポイント!**

大好きなセミがたくさんいる木の周りには楽しそうな作者と家族の様子が描かれています。これは、セミのぬけがらを探した時の思い出ではないでしょうか。壊れやすいセミのぬけがらをたくさん付けるための工夫があり、枝や葉も本物を使っているところにアイデアを感じます。自然の素材をいかした造形と絵画を組み合わせた夢のある作品です。

## 2年生の部

### 8 お世話になっている先生たちの運動会

茨城県
水戸市立緑岡小学校
**渡邉 美佳**

**作者より**

校長先生がそっくりにでき、校長先生がよろこんでくれたこと、もちろんたんにんの先生も大よろこびしてくれたことがうれしかったです。今年のとてもよい思い出になりました。東京に見に行くのがとてもたのしみです。

**ここがポイント!**

それぞれの先生の口からお金を入れる仕組みであり、楽しかった運動会の様子が伝わってくる作品です。何回もビデオを見直して先生方を一人ひとりよく観察していることが分かります。身につけているものやヘアスタイル、顔の表情などにも個性があふれています。作者が「こういうものを作りたい」と思った気持ちが前面に出ている点が好印象です。

## 3年生の部

### 9 ぜったいにぬすまれないちょきんばこ

兵庫県
加古川市立野口南小学校
**藤野 ことの**

**作者より**

山あらしの貯金箱が選ばれて本当にうれしかったです。一番うれしかったのは代表に選ばれたことです。作品を学校に持って行く時、とげがいたいので大変でした。松の葉を紙ねん土にさすのが気持ちよかったです。

**ここがポイント!**

頭からお金を入れるシンプルな貯金箱ですが、動物園で実物の山あらしを見たのでしょうか？松葉のところどころに白い絵の具を塗ってハリに見立てた作品は、まるで本物のようですね。「大切に貯めたお金が盗まれないように」と考えた点に斬新なアイデアがあり、松葉をびっしりと刺していく作業を楽しんでいる作者の姿も想像できます。

## 4年生の部

### 10 3Dかえる図かんちょ金箱

栃木県
上三川町立本郷北小学校
**添野 柚季**

**作者より**

本物のかえるにちかづくように何度も作り直したので完成するまでに時間がかかってしまいました。先生から入賞したことをきいて、私はすごくうれしかったし、がんばって作って本当によかったなあと思いました。

**ここがポイント!**

「カエルが大好き！」というだけあって、本型の貯金箱には世界最大のカエルから絶滅危惧種までさまざまな種類のカエルが登場しています。それぞれに体長・分布・特徴が記されており、図鑑としての役目も果たしています。本を開いた状態で立たせるために何度も工夫を重ねたのではないでしょうか。お金は本の厚い部分に貯める仕組みです。

## 5年生の部

### 11 くるくるカタツムリ貯金箱

大阪府
堺市立中百舌鳥小学校
**山城 幸弘**

**作者より**

この貯金箱は、渦巻きを回してお金を入れるアイデアが先に浮かび、カタツムリならピッタリで面白いと思って作りました。アイデアを形にするのは大変でしたが、素晴らしい賞を頂けて最高に嬉しいです。

**ここがポイント!**

カタツムリの渦巻きにお金を入れてつまみを回し、穴のところまでお金が来るとストンと中に入る仕組みです。渦巻きの部分に透明のプラスチック板を用いたこともアイデアの一つで、お金の動きを見られることが楽しくて何回も貯金をしたくなります。カタツムリの顔の表情もとても可愛らしく、お部屋を飾るインテリアとしても魅力のある作品です。

## 6年生の部

### 12 やな漁 魚カモン

埼玉県
さいたま市立海老沼小学校
**松本 侑**

**作者より**

4年生5年生は、学校代表賞でしたが、今回はすごい賞をとれてうれしかったです。いとこ達と行ったやな漁の思い出が、とてもうれしい思い出になりました。イェーイ!!

**ここがポイント!**

お金を入れると魚がやなの上に飛び跳ねる様子が見えます。やなの部分には微妙に色の異なる竹の割り箸を何本も用い、長さを揃えてカットしたものを丁寧に並べて作られています。川の水はビニール製ですが、支柱の中に見える小石は本物で作品全体に自然の雰囲気が漂っているのも魅力です。一つひとつ心を込めて作られた精密な作品です。

# ゆうびんきょく賞

## 1年生の部

### 13 お父さんと魚つり

鹿児島県
湯水町立幸田小学校
**鳥丸 魁人**

**作者より**

おとうさんとさかなつりにいって、大きなさかなをつりたいなあ、とおもってつくりました。こうさくが大すきで、かみねん土とえのぐをつかってたのしくつくりました。しょうにはいってうれしいです。

**ここがポイント!**

お父さんと２人で釣りに行った時の楽しい気持ちが伝わってきます。お金を入れると釣れた魚がピョンと飛び上がる仕組みです。釣れた瞬間の感動を貯金するたびに思い出しそうです。お父さんと自分の姿を立体造形するのではなく、箱の形を上手に利用し前面には紙粘土を貼り付けて横面は絵で表現したところがユニークです。

## 2年生の部

### 14 おとうとがえがおになったよ

和歌山県
みなべ町立南部小学校
**三前 遥菜**

**作者より**

おとうとが、生まれたことがうれしくて、このちょ金ばこを作りました。わらうとかわいいので、えがおになるしかけを考えました。大すきなおとうとのちょ金ばこを、えらんでもらえてすごくうれしいです。

**ここがポイント!**

生まれたばかりの弟が可愛くて仕方ない作者は、弟が泣くと「何とか笑ってほしい」と感じるのでしょう。お金を哺乳瓶のくぼみに刺すと、重みでくるりとまわって、にっこり笑った作者と弟さんが現れる仕組みです。お姉さんになった歓びが伝わってきます。弟さんが大きくなった時に作品を見せてあげれば、きっと嬉しいと思いますよ。

## 3年生の部

### 15 わたしのカットは4500円

岐阜県
土岐市立泉小学校
**高橋 佳己**

**作者より**

賞にびっくりしたけれど、すごくうれしいです。作っている時は、何を使えばうまくいくかを考えるのが大へんでした。でも、顔をかいて服を着せたら、思っていたよりも、かわいいちょ金ばこができました。

**ここがポイント!**

アイデア満点、とても楽しい作品です。伸びた髪が、美容師さんの華麗なハサミさばきで見る見る整っていく様子は、とてもワクワクしますよね。その感動がストレートに表現されていると思います。お金を入れると中のカゴにうまく転がり落ちて、ちょうど良い長さに髪が短くなる仕組みが上手にできています。



## 4年生の部

### 16 天体観測

兵庫県
明石市立大久保小学校
**藤井 弘成**

**作者より**

ぼくがこの作品を作ろうと思ったのは西はりま天文台の日本一大きな望遠鏡で星を見て星のことが好きになったからです。毎年星のアイデア貯金箱を作っています。入賞できてとてもうれしかったです。

**ここがポイント!**

宇宙へのロマンを感じる作品です。夜空に輝く星を望遠鏡で眺めた時の感動が、細部の丁寧な作業で表現されています。左手でライトを点灯しながら右手でハンドルを回していると、操縦している感覚で楽しめます。ライトを点灯した時に、箱に描かれた星座がプラネタリウムのように光るアイデアも素晴らしいと思います。

## 5年生の部

### 17 へそくる古本屋

神奈川県
座間市立中原小学校
**武内 陽**

**作者より**

この貯金箱には、私のこだわりがたくさんつまっています。こだわるからこそ時間はかかりましたが、あきることはありませんでした。選ばれて、とてもうれしいです。来年も、もちろん全力で、つくりたいと思います。

**ここがポイント!**

一冊一冊の本に綺麗な装丁をほどこしてユニークなタイトルをつけるなど、細部にこだわって作られています。実はお金の入れ方にも一工夫があって、右上端の背表紙に「へそくる」と書かれた本を引出してお金を入れて戻すと、内部にストンとお金が落ちる仕組みです。一番上の棚、赤い本のとなりにある巻いた紙には、この貯金箱の写真が写っているなど、細部にまでアイデアがたくさんつまった作品です。

## 6年生の部

### 18 お金も魚も大漁

茨城県
取手市立宮和田小学校
**鈴木 晴也**

**作者より**

僕は毎年このコンクールに応募してきましたがなかなか良い結果が出せませんでした。しかし、小学校最後の作品でこのような賞をいただけて本当に嬉しく思っています。失敗する事もありましたが努力して良かったです。

**ここがポイント!**

漁師を目指す作者の夢があふれた作品です。海の中にさまざまな魚たちが泳いでいて、「たくさん釣るぞ」という作者の大きな志が伝わってきます。お金を入れると釣竿が上がり釣れた魚が船のいけすに入る仕組みは、こだわっただけあってとても上手にできています。はためく大漁旗が、晴れ渡った空の下で潮風を受け颯爽と進む船を想像させます。

# 審査員特別賞

## 3年生の部

### 19 ひまわりふくろう

群馬県
高崎市立新町第一小学校
**飯島 健斗**

**作者より**

こんなにすごい賞をもらえて、とてもうれしいです。ヒマワリの種を紙ねん土に差したところや、ニスをぬってきれいにしたところを見てほしいです。すばらしい賞をありがとうございました。

**ここがポイント!**

ふくろうの全身をびっしりと覆う羽をヒマワリの種で表現しています。食材を羽として使おうと思ったところにアイデアが感じられます。ビー玉に色を塗って黒目を表現したのも丁寧で良いですね。幸せを運ぶと言われているふくろうは貯金箱にぴったりだと思ったのでしょうか。どっしりとしたふくろうには、お金もたっぷり入りそうです。

### 20 歴代ポストのちょ金箱

大阪府
和泉市立黒鳥小学校
**井上 直樹**

**作者より**

きょ年に引き続き、今年もすばらしい賞をもらえたので、びっくりしました。細かい作業が多く、大へんで何日もかかったけれど、コツコツがんばって良かったです。家族もよろこんでくれたので、とてもうれしいです。

**ここがポイント!**

江戸時代の名残りの木製のものから近代化の始まった明治４年の黒いポスト、さらに昭和のさまざまなポストまで実によく調べて作られています。「ぼくのうちゅう用ポスト」と書かれた平成29年のポストに「いくら入れてもいいですよ」と書かれているのは、宇宙へ行くための貯金用でしょうか。子どもらしい夢とロマンにあふれた素晴らしい作品です。

## 5年生の部

### 21 昔ばなしの仲間たち

大阪府
泉大津市立楠小学校
**笠原 菜緒**

**作者より**

先生から報告を聞き、すごくびっくりしました。私が、夏休みに必死で作った貯金箱なのですごくうれしいです。細かい所は、すごく大変でした。特に、糸でくもの巣を作るのがしんどかったです。ありがとうございました。

**ここがポイント!**

日本人なら誰でも知っている昔話をたくさん詰め込んだ作品です。しかも、規定の大きさの中にうまく場所を考えて配置しています。手前のキャラクターたちを動かすと連動して奥のキャラクターたちが動く仕掛けなど細かい工夫も良いですね。読んだ話、聞いた話を作品にしていて、作品が自分の生活の中から生まれたものである点も優れています。



# ゆうちょアイデア貯金箱コンクールの流れ

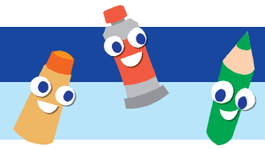

## 参加者

夏休み期間等を利用して、貯金箱を作製。

## 学校での選考

各学校で学年別に「学校代表作品」を1作品選出し、応募。
1校につき各学年1作品、合計6作品の応募が可能。

※特別支援学級からの応募がある学校は、6作品に加えて1作品を特別支援学級から応募が可能。

第42回
応募小学校数 **11,026校**
参加児童数 **770,084人**

## 一次審査

最終審査に進出する作品を、各学年ごとに書類（写真）審査。

第42回
学校代表作品（応募作品） **48,676作品**
一次審査通過作品 **240作品**

## 最終審査

実際の作品を見て、240作品から各賞を決定。
美術教育関係者、美術専門家、後援団体関係者、協力団体関係者および主催者によって厳正なる審査を実施。

- 文部科学大臣賞（各学年1作品　合計6作品）
- ゆうちょ銀行賞（各学年1作品　合計6作品）
- ゆうびんきょく賞（各学年1作品　合計6作品）
- 審査員特別賞（合計3作品）
- すてきなデザイン・アイデア賞（合計219作品）

## 入賞発表

入賞者には賞状・副賞品を、
参加した児童のみなさんには「アイデアノート」を、
学校代表の児童のみなさんには「文具セット」を贈呈。

## ゆうちょアイデア貯金箱コンクール入賞作品展示会

入賞した上記240作品を
全国7か所（関東・東京・北陸・中部・関西・中国・九州）で展示。
2017年12月29日（金）～2018年2月25日(日)

# すてきなデザイン・アイデア賞



## 22 くもものみこむきょだいきょうりゅう

宮城県
仙台市立人来田小学校
**斎藤 奏太**

## 23 でんしゃのからくりちょきんばこ

栃木県
栃木市立大宮北小学校
**別井 悠真**

## 24 キャンプで川下り

群馬県
高崎市立東部小学校
**八幡 裕大**

## 25 いん石ドッカン貯金箱

埼玉県
久喜市立栗橋南小学校
**江澤 聡仁**

## 26 おかしやちょきんばこ

埼玉県
越谷市立新方小学校
**川上 弥由**

## 27 キョロくんのからだのしくみ

千葉県
千葉市立都賀の台小学校
**秋山 綜次郎**

## 28 ちょきんばこ ぼく

神奈川県
横須賀市立武山小学校
**濱田 糧**

## 29 おむすびころりんちょきんばこ

福井県
敦賀市立敦賀南小学校
**寺澤 一翔**

## 30 うさぎの貯金箱

福井県
敦賀市立敦賀西小学校
**田結 睦啓**

## 31 きょうりゅうはっくつげんば

福井県
福井市清明小学校
**川畑 奏介**

## 32 どうぶつむらのおかしのいえ

岐阜県
神戸町立下宮小学校
**若園 心乃音**

## 33 でめきんばこ

静岡県
森町立飯田小学校
**髙木 維真**

## 34 オオカブト買えるかな

静岡県
静岡市立賤機中小学校
**繁田 怜志**

## 35 おむすびころりんのちょきんばこ

京都府
京都市立向島南小学校
**長宗 愛莉**

## 36 さるとらいおんのちょきんばこ

京都府
京都聖母学院小学校
**竹田 奈菜子**

くわしくはP44へ▶

## 37 つりまくれおおいわまる

京都府
長岡京市立長岡第七小学校
**大野 麗音**

## 38 きょうだいシーソー

大阪府
茨木市立山手台小学校
**小森 帆乃香**

## 39 ためるとよろこぶ 貯金箱

大阪府
茨木市立山手台小学校
**正岡 直大**

## 40 まいにちたのしいゆめがたまるちょきんばこ

兵庫県
姫路市立大塩小学校
**高橋 明花**

## 41 幸せの音の貯金箱

兵庫県
尼崎市立武庫東小学校
**橋口 乃音**

# すてきなデザイン・アイデア賞

## 1年生の部

**42**
**ナマケモノ ちょきんばこ**
兵庫県
尼崎市立立花北小学校
**保 咲衣**

**43**
**お金を守る忍者**
兵庫県
神戸市立多聞南小学校
**松村 厚幸**

**44**
**ねこのちょきんばこ**
兵庫県
豊岡市立新田小学校
**北村 悠希**

**45**
**おかねたべるぞう**
兵庫県
高羽六甲アイランド小学校
**三芳 真一**

**46**
**ぼくのむしとり のこぎりくわがたvsかぶとむし**
奈良県
奈良市立椿井小学校
**今中 智久**

**47**
**スイカの貯金箱**
和歌山県
白浜町立西富田小学校
**津村 健斗**

**48**
**オロチのちょきんばこ**
島根県
出雲市立神西小学校
**今岡 知那**

**49**
**ぶらんこの ちょきんばこ**
島根県
安来市立広瀬小学校
**朝山 穂香**

**50**
**せんちょうがかわる ちょきんばこ**
岡山県
倉敷市立児島小学校
**星島 彩葉**

**51**
**がたちゃん ちょきんばこ**
岡山県
倉敷市立川辺小学校
**小野 さくら**

**52**
**うらしまたろうの貯金箱**
香川県
高松市立香西小学校
**田中 彩愛**

**53**
**はちのす**
愛媛県
松山市立日浦小学校
**門田 柚貴**

**54**
**ガッツ**
福岡県
北九州市立藤松小学校
**井上 琥太**

**55**
**くわがたちょきんばこ**
福岡県
福岡市立飯倉中央小学校
**伊佐坂 悠真**

**56**
**もくひょうちょきんロボ**
福岡県
飯塚市立高田小学校
**伊藤 優芯**

**57**
**あさがおのみずやり ちょきんばこ**
大分県
大分市立宗方小学校
**阿南 怜奈**

**58**
**きょうりゅう パックン**
鹿児島県
天城町立西阿木名小学校
**吉田 義虎**

# すてきなデザイン・アイデア賞

## 2年生の部

**59**
### 高田ふっこうちゅう
岩手県
陸前高田市立高田小学校
**菅原 由衣**

**60**
### てつぼうはるま
宮城県
東松島市立矢本西小学校
**松本 春馬**

**61**
### お金を食べるタガメ
福島県
郡山市立桃見台小学校
**佐藤 志将**

**62**
### お金をたべるきょうりゅうたち
栃木県
足利市立毛野小学校
**若林 春眞**

**63**
### お魚みーっけ
埼玉県
和光市立第五小学校
**纐纈 和慧**

**64**
### 大吉がよく出るロボット
埼玉県
川越市立新宿小学校
**尾竹 慶紀**

**65**
### カナヘビちょ金ばこ
埼玉県
飯能市立富士見小学校
**神田 大生**

**66**
### ゆらゆらちょ金魚
千葉県
木更津市立木更津第二小学校
**濵口 昊太郎**

**67**
### たのしかった川あそび
千葉県
松戸市立中部小学校
**髙橋 柑那**

**68**
### イルカが出てくるえん足思い出ちょ金ばこ
千葉県
野田市立岩木小学校
**村松 栞**

**69**
### しょうぼうちょきんばこ
東京都
葛飾区立よつぎ小学校
**長塩 悠樹**

**70**
### はちのレース
東京都
足立区立東加平小学校
**岡本 和也**

**71**
### あざらしちょ金ばこ
神奈川県
横浜市立平戸小学校
**市澤 凛久**

**72**
### おしろにしのびこめちょ金箱
石川県
七尾市立東湊小学校
**岩﨑 小哲**

**73**
### 春夏あきふゆぼくのたからじま
岐阜県
海津市立城山小学校
**伊藤 彰汰**

**74**
### 夏休みの思い出ちょ金ばこ
静岡県
静岡市立服織小学校
**荒田 貴翔**

くわしくはP44へ▶

**75**
### くるりんファッションショーちょきんばこ
愛知県
安城市立安城北部小学校
**川本 愛子**

**76**
### たのしかった夏休み思い出いっぱいちょ金ばこ
愛知県
稲沢市立領内小学校
**江崎 成**

**77**
### かえるのがっしょうちょ金ばこ
愛知県
蟹江町立蟹江小学校
**奥村 瑚子**

**78**
### サインポール貯金箱
大阪府
堺市立錦西小学校
**福井 瑛仁**

# すてきなデザイン・アイデア賞

## 2年生の部

**79**
### ゆらゆらくらげちゃん
兵庫県
伊丹市立池尻小学校
**中村 春陽**

**80**
### カラフル鳥の巣ちょ金箱
兵庫県
加古川市立野口小学校
**岡田 眞子**

**81**
### みらいのゆめのちょ金ばこ
兵庫県
姫路市立余部小学校
**大野 睦希**

**82**
### ゆかいなちょきんばこ
兵庫県
神戸市立岩岡小学校
**森 心花**

**83**
### くまとパンダのブランコ貯金箱
兵庫県
神戸市立藤原台小学校
**鶴来 俊大**

**84**
### サッカーのちょ金ばこ
兵庫県
西宮市立広田小学校
**岡田 幸翔**

**85**
### カタツムリちょ金ばこ
広島県
福山市立光小学校
**滝宮 咲羽**

**86**
### こくてつ ふっかつ ぼくの町にきた
山口県
下関市立小月小学校
**惣司 煌乃祐**

**87**
### おしゃれかたつむり
愛媛県
四国中央市立南小学校
**前田 紗季**

**88**
### ガオガオ貯金箱
愛媛県
松山市立浮穴小学校
**武井 奏佑**

**89**
### お金がたまるお金ザメ
福岡県
福岡市立飯倉小学校
**足立 翔大朗**

**90**
### まつぼっくり王さまのおとおりだ
佐賀県
みやき町立三根東小学校
**青木 七海**

**91**
### 森の銀行
佐賀県
佐賀大学教育学部附属小学校
**高橋 美咲**

**92**
### いただきますちょ金ばこ
熊本県
御船町立木倉小学校
**柏原 真理**

**93**
### ちょきんばこロボ
熊本県
熊本市立城西小学校
**寺本 淳恵**

**94**
### すいかの貯金箱
大分県
日出町立川崎小学校
**古本 笑那**

**95**
### グラスボートとさかなたち
沖縄県
沖縄市立比屋根小学校
**砂川 優姫**

# すてきなデザイン・アイデア賞

## 3年生の部

**96**
### 魚釣り貯金箱
宮城県
石巻市立石巻小学校
**工藤 律**

**97**
### むしゃむしゃおばけ貯金箱
福島県
郡山市立朝日が丘小学校
**本田 陽生**

くわしくはP45へ▶

**98**
### 動物たちの楽園
埼玉県
さいたま市立海老沼小学校
**松本 桜**

**99**
### おいくら丼
埼玉県
久喜市立栗橋南小学校
**早川 稜真**

**100**
### きになる
埼玉県
伊奈町立小針北小学校
**竹尾 心晴**

**101**
### わんこそば何杯食べられるかな貯金箱
埼玉県
所沢市立伸栄小学校
**野中 和奏**

**102**
### おかいこの貯金箱
埼玉県
本庄市立児玉小学校
**中島 佑太**

**103**
### お金も回るくるくる回転楓寿司
埼玉県
松伏町立松伏小学校
**小林 楓**

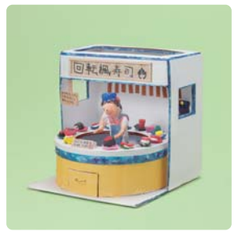


**104**
### 祭りでワッショイ貯金箱
埼玉県
滑川町立月の輪小学校
**山﨑 大空**

**105**
### お宝貯金箱
埼玉県
狭山市立富士見小学校
**沼田 雄大**

**106**
### 恐竜図鑑貯金箱
埼玉県
鴻巣市立下忍小学校
**佐藤 塁**

**107**
### 花がさく貯金箱
千葉県
四街道市立大日小学校
**吉田 美優**

**108**
### ぼくのお父さんは、料理人
千葉県
成田市立下総みどり学園
**富澤 天星**

**109**
### しょうぎくずしちょ金箱
東京都
新田学園
**山﨑 颯大**

**110**
### 誰でも簡単おこづかい管理貯金箱
岐阜県
岐阜市立長森北小学校
**棚橋 真歩**

**111**
### 3年生のおつかい
愛知県
あま市立篠田小学校
**吉田 愛音**

**112**
### おりてくるユーフォーのちょきんばこ
三重県
いなべ市立員弁東小学校
**渡邉 颯斗**

**113**
### ビルの貯金箱
滋賀県
草津市立笠縫東小学校
**岸本 瑞生**

**114**
### しわけができる学校ちょきんばこ
京都府
宇治市立菟道第二小学校
**白方 優介**

**115**
### いきおいよく一本
大阪府
大阪市立鯰江小学校
**奥野 翠**

# すてきなデザイン・アイデア賞

## 3年生の部

116
**ねこばばのササ**
大阪府
枚方市立樟葉西小学校
**橋本 芽依**

117
**ぐにゃぐにゃ水泳ちょきんばこ**
兵庫県
姫路市立水上小学校
**臼井 陸**

118
**シュート!**
兵庫県
明石市立大久保南小学校
**横山 幹蕾**

119
**キラキラりゅうぐう**
兵庫県
神戸市立成徳小学校
**石塚 彩愛**

120
**くいしんぼうじんべいくん**
兵庫県
神戸市立白川小学校
**山田 美羽**

121
**おばけのきゅうでん**
兵庫県
篠山市立岡野小学校
**大内 天敦**

122
**アタックちょ金箱**
奈良県
香芝市立鎌田小学校
**海堀 珠璃**

123
**おじさんの休日**
広島県
広島市立大塚小学校
**宮田 侑歩**

124
**うみうしの貯金箱**
広島県
広島市立楠那小学校
**岡野 禄**

125
**子がえるぴょーん貯金箱**
徳島県
徳島市立助任小学校
**三宅 俊輔**

126
**風車のちょ金ばこ**
愛媛県
四国中央市立南小学校
**小川 陸**

127
**ピザ職人レオ**
愛媛県
愛媛大学教育学部附属小学校
**コンベルシ レオナルド亜門**

128
**ゆめちょきん**
長崎県
島原市立第一小学校
**數 奈々穂**

129
**がんばれ熊本じょうちょきんばこ!**
熊本県
熊本大学教育学部附属小学校
**下田 さくら**

130
**カナヘビパックン貯金箱**
鹿児島県
姶良市立建昌小学校
**洲崎 陽哉**

# すてきなデザイン・アイデア賞

## 4年生の部

131
### メリーゴーランド
山形県
真室川町立真室川あさひ小学校
**木戸 葉月**

132
### 土星のわっかをすべりたい
茨城県
つくば市立手代木南小学校
**徳安 愛子**

133
### 高跳び貯金箱
茨城県
境町立森戸小学校
**倉持 大瑛**

134
### かべをこえるぞ いったんもめんとようかい祭り
埼玉県
上尾市立原市小学校
**山澤 陸久**

135
### BBQ貯金箱
埼玉県
久喜市立太田小学校
**藤山 愛子**

136
### くきちょうちん祭りの貯金箱
埼玉県
久喜市立青葉小学校
**大平 苺華**

137
### 百人一首の貯金箱
埼玉県
川口市立仲町小学校
**橋本 優里**

138
### 伊豆沼はすまつり
埼玉県
川口市立安行小学校
**白田 莉乃**

139
### めざせ NBA
埼玉県
川越市立中央小学校
**加藤 海音**

140
### 将棋貯金箱
埼玉県
所沢市立椿峰小学校
**星 優翔**

141
### 勝負しょうぎちょ金箱
埼玉県
横瀬町立横瀬小学校
**野坂 夏基**

142
### くるくるマネーシチュー
埼玉県
越谷市立大沢北小学校
**伊東 知穂**

143
### 動く光る貯金箱
富山県
南砺市立井波小学校
**遠藤 庚伸**

144
### ダンクシュート貯金箱
石川県
金沢市立押野小学校
**江端 奏真**

145
### 動物たちのひみつきち ちょきんばこ
岐阜県
各務原市立鵜沼第一小学校
**幡野 一花**

146
### 街灯点けて消して貯金箱
愛知県
西尾市立八ツ面小学校
**桑山 恵**

147
### ウミウシ発見!!
滋賀県
米原市立坂田小学校
**北村 鍬次**

148
### くるくる家族
大阪府
吹田市立山田第三小学校
**山西 心春**

149
### イイ貯金ちゃくとクマノミ
大阪府
堺市立槇塚台小学校
**西川 塁**

150
### アロワナとったどいっかくせん金ちょ金箱
大阪府
堺市立鳳南小学校
**西尾 遼大**

# すてきなデザイン・アイデア賞

4年生の部

151
## わたしの好きな本箱
大阪府
大阪市立開平小学校
**深井 なつめ**

152
## おいしいトマトができました
兵庫県
上郡町立高田小学校
**大林 士鶴**

153
## 姉弟で勝負!貯金競争
兵庫県
南あわじ市立賀集小学校
**松﨑 愛佳**

154
## 1円玉ちょ金箱
兵庫県
姫路市立英賀保小学校
**大塚 藍人**

155
## なんでも食べちゃうぞ
兵庫県
神戸市立東垂水小学校
**福田 心虹**

156
## 楽しくアイスホッケー貯金箱
兵庫県
神戸市立桂木小学校
**大西 レイ**

157
## フリワケトカゲ
和歌山県
岩出市立上岩出小学校
**渡辺 敦紀**

158
## 白いぼうしの貯金箱
和歌山県
海南市立巽小学校
**楠本 志保**

159
## ボウリング貯金箱
福岡県
北九州市立大原小学校
**小野 礎太**

160
## ドラムセット
福岡県
福岡市立名島小学校
**山中 晟亜**

161
## コンコンキツツキ
福岡県
筑紫野市立筑紫小学校
**日高 輝明日**

162
## ありがと神社のちょ金箱
熊本県
御船町立木倉小学校
**柏原 瑛梨**

163
## 「おかしとピザがやけたよ。」
熊本県
熊本大学教育学部附属小学校
**岩永 葵**

164
## トンボと水辺のなか間ちょ金箱
熊本県
熊本市立御幸小学校
**碇 愛優**

165
## ウォータースライダーちょきんばこ
鹿児島県
霧島市立国分小学校
**開坂 るい**

166
## 森のクルクルちょ金箱
鹿児島県
鹿児島市立西谷山小学校
**岩川 咲彩**

167
## 暗号式貯金箱
沖縄県
浦添市立沢岷小学校
**浜元 盛高**

くわしくはP45へ▶

# すてきなデザイン・アイデア賞

## 5年生の部

**168** 家族旅行

福島県
いわき市立小名浜第一小学校
**片桐 綾香**

**169** 回る貯金箱

福島県
伊達市立伊達小学校
**大槻 真広**

**170** くるくるメリーゴーランド

茨城県
ひたちなか市立津田小学校
**齋藤 拓海**

**171** ボルダリング貯金箱

茨城県
小美玉市立下吉影小学校
**織田 茉佑**

**172** ハンバーグを食べるぼく。

栃木県
上三川町立坂上小学校
**佐藤 凛空**

**173** あたま金で王手!貯金箱

埼玉県
さいたま市立大門小学校
**古賀 丈二朗**

**174** 輝くぶどうの貯金箱

埼玉県
久喜市立栗橋南小学校
**南部 世凪**

**175** 学校大好き

埼玉県
和光市立北原小学校
**大城 美遥**

**176** 小鳥がコインを運ぶ木

千葉県
市原市立若宮小学校
**髙野 小春**

**177** 日本庭園

千葉県
白井市立白井第三小学校
**林 優香**



**178** なんちゃってスネア

東京都
北区立浮間小学校
**光永 陽穂**

**179** ビービー冷蔵庫

東京都
東星学園小学校
**斗沢 胡子**

**180** パンケーキ貯金箱

神奈川県
平塚市立花水小学校
**石橋 茉子**

**181** ウサギとふしぎな音がなる貯金箱

神奈川県
藤沢市立鵠洋小学校
**福山 楓**

**182** 大漁貯金箱

富山県
氷見市立朝日丘小学校
**午房 舞琳**

**183** 親指姫貯金箱

岐阜県
中津川市立苗木小学校
**中村 惟沙**

**184** カラフルショートケーキ貯金箱

静岡県
御殿場市立富士岡小学校
**加藤 沙良**

くわしくはP46へ▶

**185** 人形芝居

三重県
志摩市立安乗小学校
**南部 杏奈**

**186** かき氷貯金箱

滋賀県
長浜市立朝日小学校
**柴田 ゆめ**

**187** ロボット工場貯金箱

京都府
宇治市立伊勢田小学校
**山本 望結**

# すてきなデザイン・アイデア賞

## 5年生の部

**188**
### ボウリング貯金箱
大阪府
和泉市立横山小学校
**金田 大知**

**189**
### オリジナルバッシュ
大阪府
堺市立東百舌鳥小学校
**傍島 由生**

**190**
### 飛べガラクタ宇宙船
兵庫県
加東市立滝野南小学校
**藤川 瑠莉**

**191**
### わたしのじまんの町 明石
兵庫県
明石市立朝霧小学校
**菊川 穂華**

**192**
### 魚釣り貯金箱
兵庫県
神戸市立井吹西小学校
**阿部 颯太**

**193**
### 金かく寺
兵庫県
神戸市立花山小学校
**上田 昇吾**

**194**
### 田舎の稲刈り
兵庫県
西宮市立高須西小学校
**櫻城 葉子**

**195**
### うさぎが先か、かめが先か、うさぎとかめの大競争!!
兵庫県
香美町立兎塚小学校
**西谷 悠希**

**196**
### 夢の池
奈良県
高取町立たかむち小学校
**田中 大智**

**197**
### がまガエル
島根県
出雲市立遙堪小学校
**周藤 証**

**198**
### コイのたきのぼり
広島県
呉市立呉中央小学校
**中川 快志**

**199**
### いもほり楽しいな
広島県
神石高原町立神石小学校
**岡村 ゆず**

**200**
### 海の宝物
愛媛県
松山市立石井東小学校
**柴田 和真**

**201**
### 古き良き折尾駅と変わらない駅弁の立ち売り
福岡県
粕屋町立粕屋西小学校
**吉村 澪十**

**202**
### 世界が平和でありますように
長崎県
佐世保市立潮見小学校
**新立 愛華**

**203**
### 毎日貯金36500円を目指してー
宮崎県
都城市立笛水小学校
**村内 賢伸**

# すてきなデザイン・アイデア賞

## 6年生の部

**204**
### とび出す絵本
宮城県
名取市立高舘小学校
**太田 衣咲**

**205**
### 鉱山の小人たち
山形県
山形大学附属小学校
**加藤 若葉**

**206**
### 大好きな神谷小学校
茨城県
牛久市立神谷小学校
**田神 菜葡**

**207**
### へそくりアリ図鑑
茨城県
阿見町立本郷小学校
**田窪 秀翔**

**208**
### 呪われた城
栃木県
真岡市立真岡小学校
**髙波 眞妃**

**209**
### 切り絵の貯金箱
栃木県
那須塩原市立槻沢小学校
**阿部 心美**

**210**
### ボーリング貯金箱
埼玉県
上里町立神保原小学校
**平岡 柊翔**

**211**
### ティラノサウルスの力じまん
埼玉県
和光市立第四小学校
**中古賀 一瑳**

くわしくはP46へ▶

**212**
### 芝生の上のハリネズミ
埼玉県
松伏町立松伏小学校
**石井 璃乎**

**213**
### くるくる回るイルカの貯金箱
埼玉県
滑川町立宮前小学校
**吉田 蒼良**

**214**
### お金は貯まるよどこまでも
埼玉県
羽生市立羽生北小学校
**佐藤 航輝**

**215**
### ケーキがふっとんだ!
埼玉県
行田市立西小学校
**大野 光希**

**216**
### 虹色 クジャク
千葉県
八千代市立村上小学校
**川﨑 瑚央**

**217**
### 泥棒猫
千葉県
印西市立いには野小学校
**吉田 朱織**

**218**
### ひいおばあちゃんの黒電話
東京都
東星学園小学校
**中村 将太**

**219**
### 目の光るスフィンクス
神奈川県
川崎市立川崎小学校
**瀧田 悠**

**220**
### 枝豆
神奈川県
横浜市立矢向小学校
**松平 紗弥**

**221**
### 夏のそうめん流し貯金箱
神奈川県
横浜市立金沢小学校
**本村 茉有耶**

**222**
### カベに隠れるカメレオン貯金箱
神奈川県
相模原市立橋本小学校
**橋本 大生**

**223**
### ベースボール貯金箱
長野県
長野市立真島小学校
**小山 大介**

# すてきなデザイン・アイデア賞

## 6年生の部

**224**
世界一深いところにあるポスト
滋賀県
大津市立瀬田小学校
金城 春都

**225**
めざせビワイチ貯金箱
滋賀県
草津市立山田小学校
馬場 拓海

**226**
組体操でくるりん貯
大阪府
大東市立南郷小学校
田口 小桜

**227**
海洋生物のしょうぎバトル
大阪府
大阪市立高倉小学校
林 輝

**228**
男旅キャンプ貯金
大阪府
東大阪市立石切東小学校
中沢 茉士

**229**
播州秋まつり
兵庫県
姫路市立網干西小学校
山本 瀬人

**230**
幸せを運ぶ貯金箱
兵庫県
豊岡市立八条小学校
河本 啓希

**231**
馬の貯金箱。大好きなレティス
奈良県
高取町立たかむち小学校
田之上 日和

**232**
長篠の戦い
広島県
広島市立牛田小学校
亀居 更紗

**233**
父の仕事は床屋さん
広島県
庄原市立東城小学校
田邉 聖和

**234**
夢の本部屋貯金箱
広島県
府中市立府中学園
石川 天華

**235**
横綱土俵入り
香川県
善通寺市立竜川小学校
臼杵 慶

**236**
かにさん出て来た
福岡県
福岡市立内野小学校
中山 愛嘉

**237**
川釣り
佐賀県
佐賀市立東与賀小学校
橋本 空來

**238**
バーベキューが楽しみだ!
鹿児島県
さつま町立求名小学校
菊野 凌斗

**239**
回転寿司
鹿児島県
鹿児島市立山下小学校
黒田 悠羽斗

**240**
お金でホームラン
鹿児島県
鹿屋市立祓川小学校
神野 心花

# 入賞次点作品

最終審査に進出した入賞作品240作品の他にも優秀な作品がたくさんありました!
惜しくも入賞を逃しましたが、一次審査で高得点を得た作品をご紹介します。

## 最終審査

### 入賞作品（最終審査進出作品）

240作品

## 一次審査

### 入賞次点作品

121作品

学校代表作品の中から書類審査で高得点を得た作品。

### 学校代表作品

48,676作品

### 参加作品

770,084作品

## 1年生の部

| 作品名 | 小学校名 |
|---|---|
| ぱずる | 伊達市立上保原小学校 |
| “ウン”のたまる人体模型預金箱 | 守谷市立松ケ丘小学校 |
| フラガール | 栃木市立栃木中央小学校 |
| うちゅうのなか | 行田市立西小学校 |
| ガムおいしいな | 福井市酒生小学校 |
| わに | 浜松市立葵西小学校 |
| ありさベーカリー | 岡崎市立大樹寺小学校 |
| バスターミナルちょきんばこ | 岡崎市立岩津小学校 |
| おじいちゃんのけいとら | 伊賀市立壬生野小学校 |
| サッカーちょきんばこ | 四日市市立常磐西小学校 |
| おこのみやきやさん | 大阪市立淀川小学校 |
| なつまつり | 大阪市立中央小学校 |
| さっかーのちょきんばこ | 堺市立安井小学校 |

| 作品名 | 小学校名 |
|---|---|
| うみのちょきんばこ | 神戸市立甲緑小学校 |
| パクパク貯金箱 | 神戸市立夢野の丘小学校 |
| おかねしゅうしゅうしゃ | 明石市立大久保小学校 |
| ふくわらい貯金箱 | 橿原市立真菅小学校 |
| がんばれ!日本代表 | 広島市立五日市南小学校 |
| はたけのやさいたち | 北九州市立若松中央小学校 |
| あさがおの貯金箱 | 福岡市立箱崎小学校 |
| まわるかんらんしゃちょきんばこ | 江北町立江北小学校 |
| お金の貯まりそうな貯金箱 | 唐津市立大志小学校 |
| しょうろうぶねのちょきんばこ | 長崎市立畝刈小学校 |
| とりのちょきんばこ | 荒尾市立清里小学校 |
| お金を守る森のスーパーヒーローたち | 北中城村立北中城小学校 |

## 2年生の部

| 作品名 | 小学校名 |
|---|---|
| びっくりふくろう!ふーちゃん | 郡山市立永盛小学校 |
| ありのすちょ金箱 | いわき市立高久小学校 |
| くるくる水族館 | 小山市立旭小学校 |
| 夏休みの思い出 | 壬生町立睦小学校 |
| どうぶつえんに行ってみよう | 羽生市立羽生北小学校 |
| お母さんのせんたく | さいたま市立上木崎小学校 |
| 郵便局の貯金箱 | 戸田市立美女木小学校 |
| ネコのさかなつり | 流山市立東深井小学校 |
| うみ | 船橋市立市場小学校 |
| スイスイ泳ぐダイオウイカ | 杉並区立桃井第一小学校 |
| お手伝いハウス貯金箱 | 氷見市立比美乃江小学校 |

| 作品名 | 小学校名 |
|---|---|
| にじ色魚のちょ金ばこ | 金沢市立扇台小学校 |
| がんばれ!うみのおさかなちょきんばこ | 垂井町立岩手小学校 |
| カブトムシとクワガタのちょきんばこ | 瑞浪市立瑞浪小学校 |
| 魚もお金もゲットだぜ | 養老町立広幡小学校 |
| お金を入れると手が動くカメ | 近江八幡市立金田小学校 |
| ガラポンちょ金ばこ | 木津川市立上狛小学校 |
| てつぼうちょ金ばこ | 西宮市立安井小学校 |
| おちゃのちょきんばこ | 嬉野市立轟小学校 |
| すいかわり | 菊陽町立武蔵ヶ丘北小学校 |
| きょうりゅうちょ金ばこ | 大崎町立菱田小学校 |

※応募時の作品エントリーシートに記載されていた「作品名」を掲載しています。

## 3年生の部

| 作品名 | 小学校名 |
|---|---|
| ワッショイ貯金箱 | 筑西市立竹島小学校 |
| 目がかわる貯金箱 | 宇都宮市立石井小学校 |
| 山のジャングル | 滑川町立宮前小学校 |
| ぼくと空のちょ金ばこ | 川越市立川越西小学校 |
| 便利な貯金箱 | 桶川市立加納小学校 |
| 恐竜の貯金箱 | 狭山市立御狩場小学校 |
| まわる七夕 貯金箱 | さいたま市立大谷小学校 |
| スイカわりちょきんばこ | 成田市立橋賀台小学校 |
| ひまわり畑 | 北方町立北方小学校 |
| 目がくるくる回る1円ちょきんばこ | 揖斐川町立清水小学校 |
| どきどきわくわくホラーハウス | 恵那市立大井小学校 |

| 作品名 | 小学校名 |
|---|---|
| わくわくかんらん車ちょ金ばこ | 富士市立青葉台小学校 |
| たからのちょきんばこをまもるドラゴン | 静岡市立東豊田小学校 |
| ダルマガエル | 桑名市立多度青葉小学校 |
| カネトリソウ | 竜王町立竜王西小学校 |
| いつか乗ってみたいなパラセーリング | 吹田市立千里丘北小学校 |
| 秋の森のちょ金ばこ | 和泉市立いぶき野小学校 |
| はまべでひろった巻貝貯金箱 | 姫路市立手柄小学校 |
| 大すきなガシラ | 奈良学園小学校 |
| 海の貯金箱 | 徳島市立富田小学校 |
| ハエトリソウ貯金箱 | 松山市立姫山小学校 |
| コツコツキツツキ貯金箱 | 新富町立新田小学校 |

## 4年生の部

| 作品名 | 小学校名 |
|---|---|
| トイレ型貯金箱 | 八戸市立豊崎小学校 |
| キャンプ | つくば市立桜学園栄小学校 |
| 回転ずしのちょきんばこ | 秩父市立吉田小学校 |
| 宇宙の木 | 川越市立高階西小学校 |
| ツバメの親子 | 市原市立千種小学校 |
| ぼくのラジオ | 台東区立谷中小学校 |
| 火山ときょうりゅうちょ金箱 | 葛飾区立中青戸小学校 |
| 世界平和 | 富山大学人間発達科学部附属小学校 |
| わが家の合戦ちょ金箱 | 関ケ原町立関ケ原小学校 |

| 作品名 | 小学校名 |
|---|---|
| 夏の思い出イルカショー | 玉城町立下外城田小学校 |
| 絵本ちょ金箱 | 京都市立嵐山小学校 |
| かめが卵を産む | 豊中市立刀根山小学校 |
| 元気になる花火大会 | 神戸市立塩屋北小学校 |
| ワイパーホッケー貯金箱 | 美郷町立邑智小学校 |
| 未来に残そう緑貯金箱 | 今治市立立花小学校 |
| 運命の的当て | 西予市立宇和町小学校 |
| ちょ金タコ | 天草市立本渡東小学校 |
| | |

## 5年生の部

| 作品名 | 小学校名 |
|---|---|
| くす玉をあけよう | 富岡市立額部小学校 |
| 貯めろ!決めろ!!マネーシュート!!! | 浦安市立東野小学校 |
| めいろのありの巣貯金箱 | 幸手市立八代小学校 |
| おもしろ貯金箱 | 千葉市立白井小学校 |
| きんぎょの貯金箱 | 墨田区立第三吾嬬小学校 |
| 小田原ちょうちんあんこう | 小田原市立東富水小学校 |
| ユネスコ登録おめでとう天王祭 貯金箱 | 津島市立北小学校 |
| 宇宙は無限大 | 守山市立中州小学校 |
| 空にはばたけバレリーナ | 草津市立矢倉小学校 |
| 夢のCupCake | 大阪市立茨田北小学校 |

| 作品名 | 小学校名 |
|---|---|
| やかん貯金箱 | 大阪市立鷹合小学校 |
| 黒い船 | 四條畷市立四條畷東小学校 |
| 神戸の花に囲まれたはちみつ貯金箱 | 神戸市立東町小学校 |
| ダンボール バイオリン貯金箱 | 神戸市立こうべ小学校 |
| 池貯金箱 | 御坊市立藤田小学校 |
| 自然の貯金箱 | 倉敷市立川辺小学校 |
| メロンちゃん貯金箱 | 新見市立高尾小学校 |
| はばたく鳥の貯金箱 | 高松市立香西小学校 |
| こんにちは もぐらさん | 春日市立春日東小学校 |
| 金魚すくい貯金箱 | 豊見城市立豊崎小学校 |

## 6年生の部

| 作品名 | 小学校名 |
|---|---|
| 森林の恐竜 | ひたちなか市立高野小学校 |
| 思い出が回る六年間 | 草加市立谷塚小学校 |
| 恐竜のたまごの貯金箱 | 所沢市立伸栄小学校 |
| 勉強中自分の机のちょきん箱 | 足立区立関原小学校 |
| 対局・人間VSロボット | 藤沢市立高谷小学校 |
| 緑を増やそう貯金箱 | 相模原市立桜台小学校 |
| リサイクル貯金箱～インディアン風～ | 中津川市立川上小学校 |
| カエルと森の仲間たち | 磐田市立磐田北小学校 |

| 作品名 | 小学校名 |
|---|---|
| 肺比べ | 富士市立丘小学校 |
| きつつきの貯金箱 | 京都市立大宮小学校 |
| 初ぼうず2017夏 | 東大阪市立上小阪小学校 |
| 紙ひも貯金箱 | 茨木市立山手台小学校 |
| ちょうきんアンコウ | 御坊市立名田小学校 |
| 禁煙貯金箱 | 光市立島田小学校 |
| ぼくのバスケットシュート | 太宰府市立太宰府南小学校 |
| ためてためてつり上げろ!! | 甲佐町立乙女小学校 |

※応募時の作品エントリーシートに記載されていた「作品名」を掲載しています。

# 入賞作品展示会

コンクールの入賞作品（240作品）をより多くの方に見ていただくために、
入賞作品の展示会を開催いたしました。

※入賞作品（240作品）は、「文部科学大臣賞」「ゆうちょ銀行賞」「ゆうびんきょく賞」「審査員特別賞」「すてきなデザイン・アイデア賞」を受賞した作品です。

**東京会場**
JPタワー KITTE アトリウム
[期間] 2017年12月29日（金）～12月30日（土）

**関東会場**
イオンレイクタウンkaze 時の広場
[期間] 2018年1月5日（金）～1月7日（日）

**北陸会場**
イオンモール高岡 セントラルコート
[期間] 2018年1月12日（金）～1月14日（日）

**中部会場**
mozo ワンダーシティ イーストコート
[期間] 2018年1月19日（金）～1月21日（日）

**中国会場**
イオンモール広島府中 スターギャラリー
[期間] 2018年1月26日（金）～1月28日（日）

**九州会場**
イオンモール福岡 ウエストコート
[期間] 2018年2月16日（金）～2月18日（日）

**関西会場**
イオンモール京都桂川 川の広場
[期間] 2018年2月23日（金）～2月25日（日）

# おもしろアイデア貯金箱の紹介

お金を入れる方法に工夫が施された、アイデア貯金箱をご紹介。
遊び心いっぱいに作られた仕掛けをのぞいてみよう!

P16

## 36

1年生
竹田 奈菜子さんのアイデア

### さるとらいおんのちょきんばこ

さるが木を登って、お金を運んでくれます。2本のヒモが木の中からさるの体を通っていて、さるの体にお金を置いてヒモを引っ張ると、さるが木を登って、木の中にお金を入れてくれます。さるの体と幹の部分には磁石がついており、お金を落とすことなく、木の中まで運べるように工夫がされています。

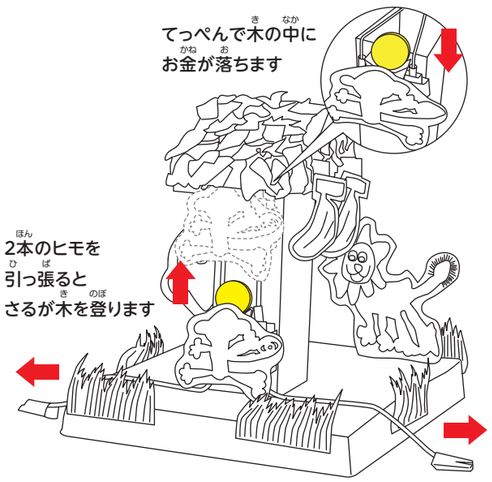


P20

## 74

2年生
荒田 貴翔さんのアイデア

### 夏休みの思い出ちょ金ばこ

遊びながらお金も貯まる楽しいすごろく貯金箱です。おもちゃの手裏剣を使って作ったという真ん中のルーレットは存在感たっぷり。お金を投入するとルーレットが回り、コマの進む数が決まります。なくしがちなコマを磁石ですごろく盤にくっつくようにしたのもグッドアイデアです。

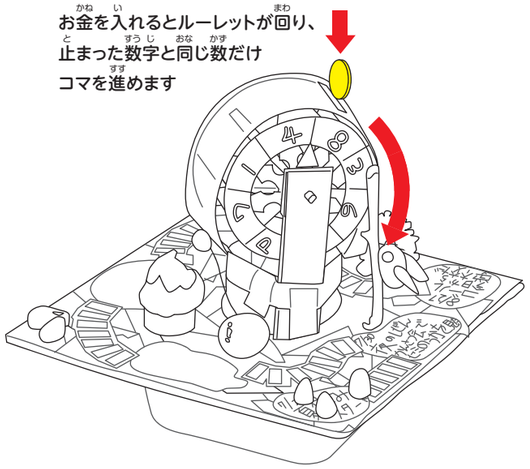

# おもしろアイデア貯金箱の紹介

P23

## 97

3年生
本田 陽生さんのアイデア

### むしゃむしゃおばけ貯金箱

おばけの舌の上にお金を置いて、後ろから舌を引っ張ると、おばけがペロリとお金を飲み込みます。舌が二層になっていて、下の部分だけを引っ張るとお金が口の中に入っていきます。おばけの中には賽銭箱があり、鈴が入っています。運が良ければお金が鈴に当たって音が鳴る仕掛けになっています。

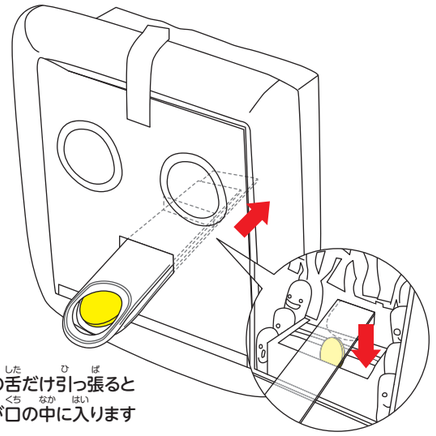

下側の舌だけ引っ張るとお金が口の中に入ります

P30

## 167

4年生
浜元 盛嵩さんのアイデア

### 暗号式貯金箱

好きな数字の裏にビー玉をセットして、扉をロックしておきます。開けるときにビー玉をセットした数字のボタンを押すと、箱の中でビー玉が押し出され、落ちたビー玉の重さで扉のロックが解除されます。大切なお金を守るためのセキュリティにまで気を配ったアイデアいっぱいの作品です。

あらかじめビー玉をセットした数字のボタンを押します

正しいボタンを押すとビー玉が落とされます

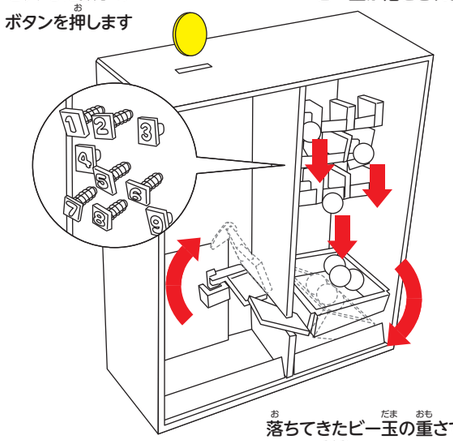

落ちてきたビー玉の重さでトレイが傾いて扉のロックが外れます



P32

## 184

5年生
加藤 沙良さんのアイデア

### カラフルショートケーキ貯金箱

お金を穴に入れるのではなく、何層にもなったショートケーキの生地を扇子のように開いて、お金をはめこむ仕組みになっています。お金の種類によって、はめこむ層も変えてあります。全体の色使いがカラフルで、見た目にもおいしそうなケーキに仕上がっています。

ケーキが扇子のように開いてくぼみにお金をはめられます

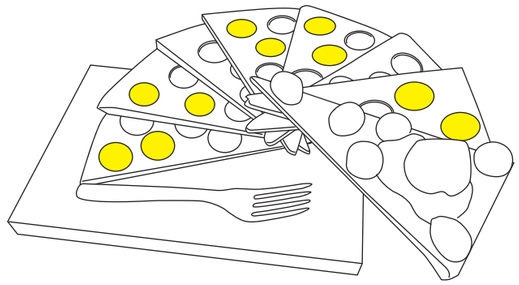

P35

## 211

6年生
中古賀 一瑳さんのアイデア

### ティラノサウルスの力じまん

ティラノサウルスの腕とダンベルが連動しており、お金を入れると、ティラノサウルスの腕が動いてダンベルを持ち上げます。ティラノサウルスの体の左半分は化石のようになっており、骨の間からお金が落ちる様子が見えるようにしたところにも工夫が感じられます。

お金を入れるとティラノサウルスの腕が動きます

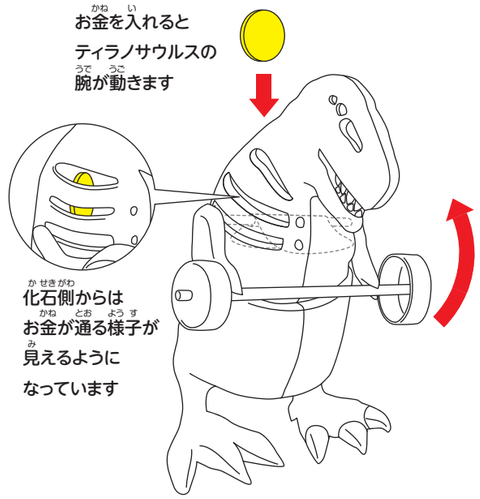

化石側からはお金が通る様子が見えるようになっています

# ゆうちょアイデア貯金箱コンクールの歴史

郵便貯金創業100年記念行事の一環として開始しました。

## 第1回 1975年（昭和50年）

〈参加作品数〉約92,700点

◆入賞数◆

| | |
|---|---|
| ＊郵政大臣賞 | 4点 |
| ＊文部大臣賞 | 4点 |
| ＊貯蓄増強中央委員会会長賞 | 4点 |
| ＊郵政省貯金局長賞 | 60点 |
| ＊佳作 | 388点 |
| ＊学校賞 | 77校 |

中央審査会＝小池岩太郎（東京藝術大学教授）/新川昭一（文部省初等中等教育局教科調査官）/小林新吉（全国造形教育連盟委員長）/松下紀久雄（日本日曜大工クラブ理事長）/うつみ宮土理（テレビタレント）

## 第2回 1976年（昭和51年）

〈参加作品数〉約197,300点〈応募学校数〉約4,500校

◆入賞数◆

| | |
|---|---|
| ＊郵政大臣賞 | 6点 |
| ＊文部大臣賞 | 3点 |
| ＊貯蓄増強中央委員会会長賞 | 3点 |
| ＊郵政省貯金局長賞 | 75点 |
| ＊学校賞 | 75校 |
| ＊地方郵政局長賞 | 750点 |

中央審査会＝小池岩太郎（東京藝術大学教授）/新川昭一（文部省初等中等教育局教科調査官）/亀川豊（全国造形教育連盟委員長）/松下紀久雄（日本日曜大工クラブ理事長）/岸ユキ（テレビタレント）

## 第3回 1977年（昭和52年）

〈参加作品数〉約343,100点〈応募学校数〉約5,700校

◆入賞数◆

| | |
|---|---|
| ＊郵政大臣賞 | 6点 |
| ＊文部大臣賞 | 3点 |
| ＊貯蓄増強中央委員会会長賞 | 3点 |
| ＊郵政省貯金局長賞 | 75点 |
| ＊学校賞 | 100校 |
| ＊地方郵政局長賞 | 1,050点 |
| ＊努力賞 | 2,700点 |

中央審査会＝小池岩太郎（東京藝術大学教授）/新川昭一（文部省初等中等教育局教科調査官）/桑原実（全国造形教育連盟委員長）/馬場のぼる（漫画家）/岸ユキ（テレビタレント）

## 第4回 1978年（昭和53年）

〈参加作品数〉約454,800点〈応募学校数〉約5,800校

◆入賞数◆

| | |
|---|---|
| ●金賞の部 | |
| ＊郵政大臣賞 | 7点 |
| ＊文部大臣賞 | 3点 |
| ＊貯蓄増強中央委員会会長賞 | 3点 |
| ●銀賞の部 | |
| ＊郵政省貯金局長賞 | 100点 |
| ●銅賞の部 | |
| ＊地方郵政局長賞 | 1,084点 |
| ＊努力賞 | 3,028点 |

中央審査会＝小池岩太郎（東京藝術大学教授）/新川昭一（文部省初等中等教育局教科調査官）/桑原実（全国造形教育連盟委員長）/馬場のぼる（漫画家）/岸ユキ（テレビタレント）

## 第5回 1979年（昭和54年）

〈参加作品数〉約631,000点〈応募学校数〉約7,200校

◆入賞数◆

| | |
|---|---|
| ●金賞の部 | |
| ＊郵政大臣賞 | 7点 |
| ＊文部大臣賞 | 3点 |
| ＊貯蓄増強中央委員会会長賞 | 3点 |
| ●銀賞の部 | |
| ＊郵政省貯金局長賞 | 100点 |
| ●銅賞の部 | |
| ＊地方郵政局長賞 | 1,089点 |
| ＊努力賞 | 3,029点 |

中央審査会＝小池岩太郎（東京藝術大学教授）/新川昭一（文部省初等中等教育局教科調査官）/竹上義治（全国造形教育連盟委員長）/馬場のぼる（漫画家）/水森亜土（漫画家）

## 第6回 1980年（昭和55年）

〈参加作品数〉約750,300点〈応募学校数〉約7,200校

◆入賞数◆

| | |
|---|---|
| ●金賞の部 | |
| ＊郵政大臣賞 | 7点 |
| ＊文部大臣賞 | 3点 |
| ＊貯蓄増強中央委員会会長賞 | 3点 |
| ●銀賞の部 | |
| ＊郵政省貯金局長賞 | 100点 |
| ●銅賞の部 | |
| ＊地方郵政局長賞 | 1,082点 |
| ＊努力賞 | 3,122点 |

中央審査会＝小池岩太郎（東京藝術大学教授）/新川昭一（文部省初等中等教育局教科調査官）/小林節夫（全国造形教育連盟委員長）/馬場のぼる（漫画家）/水森亜土（漫画家）

## 第7回 1981年（昭和56年）

〈参加作品数〉約902,000点〈応募学校数〉約7,900校

◆入賞数◆

| | |
|---|---|
| ●金賞の部 | |
| ＊郵政大臣賞 | 7点 |
| ＊文部大臣賞 | 3点 |
| ＊貯蓄増強中央委員会会長賞 | 3点 |
| ●銀賞の部 | |
| ＊郵政省貯金局長賞 | 98点 |
| ●銅賞の部 | |
| ＊地方郵政局長賞 | 981点 |
| ＊努力賞 | 3,927点 |
| ＊郵便局長賞 | 約10,000点 |

中央審査会＝小池岩太郎（東京藝術大学名誉教授）/新川昭一（文部省初等中等教育局教科調査官）/吉田宏（全国造形教育連盟委員長）/馬場のぼる（漫画家）/中原ひとみ（女優）

## 第8回 1982年（昭和57年）

〈参加作品数〉約1,120,000点〈応募学校数〉約9,000校

◆入賞数◆

| | |
|---|---|
| ●金賞の部 | |
| ＊郵政大臣賞 | 7点 |
| ＊文部大臣奨励賞 | 3点 |
| ＊貯蓄増強中央委員会会長賞 | 3点 |
| ●銀賞の部 | |
| ＊郵政省貯金局長賞 | 100点 |
| ●銅賞の部 | |
| ＊地方郵政局長賞 | 1,004点 |
| ＊努力賞 | 3,996点 |
| ＊郵便局長賞 | 約13,000点 |

中央審査会＝小池岩太郎（東京藝術大学名誉教授）/新川昭一（文部省初等中等教育局教科調査官）/吉田宏（全国造形教育連盟委員長）/馬場のぼる（漫画家）/ペギー葉山（歌手）/鴨光一郎（郵政省貯金局長）

## 第9回 1983年（昭和58年）

〈参加作品数〉約1,190,000点〈応募学校数〉約9,000校

◆入賞数◆

| | |
|---|---|
| ●金賞の部 | |
| ＊郵政大臣賞 | 7点 |
| ＊文部大臣奨励賞 | 3点 |
| ＊貯蓄増強中央委員会会長賞 | 3点 |
| ●銀賞の部 | |
| ＊郵政省貯金局長賞 | 100点 |
| ●銅賞の部 | |
| ＊地方郵政局長賞 | 約1,000点 |
| ＊郵便局長賞 | 約15,000点 |

中央審査会＝小池岩太郎（東京藝術大学名誉教授）/新川昭一（文部省初等中等教育局教科調査官）/吉田宏（全国造形教育連盟委員長）/馬場のぼる（漫画家）/藤吉久美子（女優）

## 第10回 1984年（昭和59年）

〈参加作品数〉1,275,472点〈応募学校数〉9,569校

◆入賞数◆

| | |
|---|---|
| ＊郵政大臣賞 | 7点 |
| ＊文部大臣奨励賞 | 3点 |
| ＊貯蓄増強中央委員会会長賞 | 3点 |
| ＊郵政省貯金局長賞 | 100点 |
| ＊地方郵政局長賞 | 約1,000点 |
| ＊郵便局長賞 | 16,726点 |

中央審査会＝小池岩太郎（東京藝術大学名誉教授）/新川昭一（文部省初等中等教育局教科調査官）/福田達夫（全国造形教育連盟）/馬場のぼる（漫画家）/藤吉久美子（女優）/奥田量三（郵政省貯金局長）

## 第11回 1985年（昭和60年）

〈参加作品数〉約1,340,000点〈応募学校数〉約10,000校

◆入賞数◆

| | |
|---|---|
| ＊郵政大臣賞 | 7点 |
| ＊文部大臣奨励賞 | 3点 |
| ＊貯蓄増強中央委員会会長賞 | 3点 |
| ＊郵政省貯金局長賞 | 98点 |
| ＊地方郵政局長賞 | 約1,000点 |
| ＊郵便局長賞 | 約15,000点 |

中央審査会＝小池岩太郎（東京藝術大学名誉教授）/新川昭一（文部省初等中等教育局教科視学官）/ジュディ・オング（歌手）/和田昌（全国造形教育連盟委員長）/馬場のぼる（漫画家）/塩谷稔（郵政省貯金局長）

## 第12回 1986年（昭和61年）

〈参加作品数〉1,506,218点〈応募学校数〉11,632校

◆入賞数◆

| | |
|---|---|
| ＊郵政大臣賞 | 7点 |
| ＊文部大臣奨励賞 | 3点 |
| ＊貯蓄増強中央委員会会長賞 | 3点 |
| ＊郵政省貯金局長賞 | 98点 |
| ＊地方郵政局長賞 | 約1,000点 |
| ＊郵便局長賞 | 約15,000点 |

中央審査会＝小池岩太郎（東京藝術大学名誉教授）/新川昭一（文部省初等中等教育局教科視学官）/廣野改三（全国造形教育連盟委員長）/高部和子（文部省初等中等教育局視学官）/馬場のぼる（漫画家）/中村泰三（郵政省貯金局長）

## 第13回 1987年（昭和62年）

〈参加作品数〉1,663,023点〈応募学校数〉12,258校

◆入賞数◆

| | |
|---|---|
| ＊郵政大臣賞 | 7点 |
| ＊文部大臣奨励賞 | 3点 |
| ＊貯蓄増強中央委員会会長賞 | 3点 |
| ＊郵政省貯金局長賞 | 100点 |
| ＊地方郵政局長賞 | 約1,000点 |
| ＊郵便局長賞 | 約15,000点 |

中央審査会＝小池岩太郎（東京藝術大学名誉教授）/新川昭一（文部省初等中等教育局視学官）/高部和子（文部省初等中等教育局視学官）/馬場のぼる（漫画家）/中村泰三（郵政省貯金局長）

## 第14回 1988年（昭和63年）

〈参加作品数〉1,808,317点〈応募学校数〉13,520校

◆入賞数◆

| | |
|---|---|
| ＊郵政大臣賞 | 7点 |
| ＊文部大臣奨励賞 | 3点 |
| ＊貯蓄広報中央委員会会長賞 | 3点 |
| ＊郵政省貯金局長賞 | 99点 |
| ＊地方郵政局長賞 | 約1,000点 |
| ＊郵便局長賞 | 約15,000点 |

中央審査会＝小池岩太郎（東京藝術大学名誉教授）/遠藤友麗（文部省初等中等教育局教科調査官）/和田昌（全国造形教育連盟委員長）/馬場のぼる（漫画家）/秋吉満ちる（郵便貯金イメージキャラクター・女優）/森本哲夫（郵政省貯金局長）/清水英雄（郵政省貯金局営業課長）

## 第15回 1989年（平成元年）

〈参加作品数〉1,909,101点〈応募学校数〉13,775校

◆入賞数◆

| | |
|---|---|
| ＊郵政大臣賞 | 7点 |
| ＊文部大臣奨励賞 | 3点 |
| ＊貯蓄広報中央委員会会長賞 | 3点 |
| ＊郵政省貯金局長賞 | 100点 |
| ＊地方郵政局長賞 | 約1,000点 |
| ＊郵便局長賞 | 約15,000点 |

中央審査会＝小池岩太郎（東京藝術大学名誉教授）/遠藤友麗（文部省初等中等教育局教科調査官）/和田昌（全国造形教育連盟委員長）/馬場のぼる（漫画家）/秋吉満ちる（郵便貯金イメージキャラクター・女優）/森本哲夫（郵政省貯金局長）/清水英雄（郵政省貯金局営業課長）

## 第16回 1990年（平成2年）

〈参加作品数〉2,010,143点〈応募学校数〉14,407校

◆入賞数◆

| | |
|---|---|
| ＊郵政大臣賞 | 7点 |
| ＊文部大臣奨励賞 | 3点 |
| ＊貯蓄広報中央委員会会長賞 | 3点 |
| ＊審査員特別賞 | 1点 |
| ＊郵政省貯金局長賞 | 98点 |
| ＊地方郵政局長賞 | 約1,000点 |
| ＊郵便局長賞 | 約15,000点 |
| ＊郵便貯金振興会賞 | 約6,000点 |

中央審査会＝遠藤友麗（文部省初等中等教育局教科調査官）/丘みつ子（女優）/小池岩太郎（東京藝術大学名誉教授）/馬場のぼる（漫画家）/細野恒充（日本宣伝コンサルタント協会理事長）/和田昌（全国造形教育連盟委員長）/松野春樹（郵政省貯金局長）

## 第17回 1991年（平成3年）

〈参加作品数〉2,037,030点〈応募学校数〉14,575校

◆入賞数◆

| | |
|---|---|
| ＊郵政大臣賞 | 6点 |
| ＊文部大臣奨励賞 | 3点 |
| ＊貯蓄広報中央委員会会長賞 | 3点 |
| ＊日本放送協会会長賞 | 3点 |
| ＊郵政省貯金局長賞 | 102点 |
| ＊地方郵政局長賞 | 約1,000点 |
| ＊郵便局長賞 | 約17,000点 |
| ＊郵便貯金振興会賞 | 約6,000点 |

中央審査会＝寿美田与市（東京藝術大学美術学部教授）/清野義光（全国造形教育連盟事務局長）/建畠明弥（文部省教科書調査官）/馬場のぼる（漫画家）/牧瀬里穂（郵便貯金イメージキャラクター・女優）/松野春樹（郵政省貯金局長）

## 第18回 1992年（平成4年）

〈参加作品数〉2,036,891点〈応募学校数〉15,281校

◆入賞数◆

| | |
|---|---|
| ＊郵政大臣賞 | 6点 |
| ＊文部大臣奨励賞 | 3点 |
| ＊貯蓄広報中央委員会会長賞 | 3点 |
| ＊日本放送協会会長賞 | 3点 |
| ＊郵政省貯金局長賞 | 99点 |
| ＊地方郵政局長賞 | 約1,200点 |
| ＊郵便局長賞 | 約18,000点 |
| ＊郵便貯金振興会賞 | 約6,000点 |

中央審査会＝寿美田与市（東京藝術大学名誉教授）/清野義光（全国造形教育連盟事務局長）/遠藤友麗（文部省初等中等教育局教科調査官）/牧瀬里穂（郵便貯金イメージキャラクター・女優）/結城淳一（郵政省貯金局次長）/熊谷豊（郵政省貯金局営業課長）

## 第19回 1993年（平成5年）

〈参加作品数〉2,044,219点〈応募学校数〉15,562校

◆入賞数◆

| | |
|---|---|
| ＊郵政大臣賞 | 6点 |
| ＊文部大臣奨励賞 | 3点 |
| ＊貯蓄広報中央委員会会長賞 | 3点 |
| ＊日本放送協会会長賞 | 3点 |
| ＊郵政省貯金局長賞 | 102点 |
| ＊地方郵政局長賞 | 約1,200点 |
| ＊郵便局長賞 | 約15,000点 |
| ＊郵便貯金振興会賞 | 約6,000点 |

中央審査会＝寿美田与市（東京藝術大学名誉教授）/清野義光（全国造形教育連盟事務局長）/遠藤友麗（文部省初等中等教育局教科調査官）/馬場のぼる（漫画家）/牧瀬里穂（郵便貯金イメージキャラクター・女優）/山口憲美（郵政省貯金局長）

## 第20回 1994年（平成6年）

〈参加作品数〉2,065,446点〈応募学校数〉16,123校

◆入賞数◆

| | |
|---|---|
| ＊郵政大臣賞 | 6点 |
| ＊文部大臣奨励賞 | 3点 |
| ＊貯蓄広報中央委員会会長賞 | 3点 |
| ＊日本放送協会会長賞 | 3点 |
| ＊郵政省貯金局長賞 | 219点 |
| ＊地方郵政局長賞 | 3部門を通じて694点 |
| ＊都道府県教育長賞 | 3部門を通じて420点 |
| ＊郵便局長賞 | 3部門を通じて15,000点 |
| ＊郵便貯金振興会賞 | 3部門を通じて6,000点 |

中央審査会＝寿美田与市（東京藝術大学名誉教授）/高田芳樹（全国造形教育連盟事務局長）/遠藤友麗（文部省初等中等教育局教科調査官）/馬場のぼる（漫画家）/松田京司（貯蓄広報中央委員会事務局長）/牧瀬里穂（郵便貯金イメージキャラクター・女優）/谷公士（郵政省貯金局長）

## 第21回 1995年（平成7年）

〈参加作品数〉2,111,158点〈応募学校数〉17,059校

◆入賞数◆

| | |
|---|---|
| ＊郵政大臣賞 | 6点 |
| ＊文部大臣奨励賞 | 3点 |
| ＊貯蓄広報中央委員会会長賞 | 3点 |
| ＊日本放送協会会長賞 | 3点 |
| ＊郵政省貯金局長賞 | 219点 |
| ＊地方郵政局長賞 | 3部門を通じて577点 |
| ＊都道府県教育長賞 | 3部門を通じて423点 |
| ＊郵便局長賞 | 3部門を通じて15,000点 |
| ＊郵便貯金振興会賞 | 3部門を通じて6,000点 |

中央審査会＝寿美田与市（東京藝術大学名誉教授）/高田芳樹（全国造形教育連盟事務局長）/遠藤友麗（文部省初等中等教育局教科調査官）/白石欽一（日本放送協会放送事業局事業部副部長）/馬場のぼる（漫画家）/中島建（貯蓄広報中央委員会事務局長）/牧瀬里穂（郵便貯金イメージキャラクター・女優）/木村強（郵政省貯金局長）

## 第22回 1996年（平成8年）

〈参加作品数〉2,127,398点〈応募学校数〉17,559校

◆入賞数◆

| | |
|---|---|
| ＊郵政大臣賞 | 6点 |
| ＊文部大臣奨励賞 | 3点 |
| ＊貯蓄広報中央委員会会長賞 | 3点 |
| ＊日本放送協会会長賞 | 3点 |
| ＊郵政省貯金局長賞 | 219点 |
| ＊地方郵政局長賞 | 3部門を通じて577点 |
| ＊都道府県教育長賞 | 3部門を通じて360点 |
| ＊郵便局長賞 | 3部門を通じて15,000点 |
| ＊郵便貯金振興会賞 | 3部門を通じて6,000点 |

中央審査会=寿美田与市（東京藝術大学名誉教授）/蒲生志津雄（全国造形教育連盟事務局長）/遠藤友麗（文部省初等中等教育局教科調査官）/柴田祐規子（日本放送協会アナウンス室）/馬場のぼる（漫画家）/中島建（貯蓄広報中央委員会事務局長）/牧瀬里穂（郵便貯金イメージキャラクター・女優）/辻村ジュサブロー（人形師）

## 第23回 1997年（平成9年）

〈参加作品数〉2,149,962点〈応募学校数〉17,875校

◆入賞数◆

| | |
|---|---|
| ＊郵政大臣賞 | 6点 |
| ＊文部大臣奨励賞 | 3点 |
| ＊貯蓄広報中央委員会会長賞 | 3点 |
| ＊日本放送協会会長賞 | 3点 |
| ＊郵政省貯金局長賞 | 219点 |
| ＊地方郵政局長賞 | 3部門を通じて577点 |
| ＊都道府県教育長賞 | 3部門を通じて360点 |
| ＊郵便局長賞 | 3部門を通じて15,000点 |
| ＊郵便貯金振興会賞 | 3部門を通じて6,000点 |

中央審査会=寿美田与市（東京藝術大学名誉教授）/蒲生志津雄（全国造形教育連盟事務局長）/遠藤友麗（文部省初等中等教育局視学官）/横須賀鎮夫（日本放送協会放送事業局長）/馬場のぼる（漫画家）/中島建（貯蓄広報中央委員会事務局長）/牧瀬里穂（郵便貯金イメージキャラクター・女優）/寺田理恵子（フリーアナウンサー）

## 第24回 1998年（平成10年）

〈参加作品数〉2,107,884点〈応募学校数〉18,363校

◆入賞数◆

| | |
|---|---|
| ＊郵政大臣賞 | 6点 |
| ＊文部大臣奨励賞 | 3点 |
| ＊貯蓄広報中央委員会会長賞 | 3点 |
| ＊NHK会長賞 | 3点 |
| ＊郵政省貯金局長賞 | 219点 |
| ＊地方郵政局長賞 | 3部門を通じて577点 |
| ＊都道府県教育長賞 | 3部門を通じて423点 |
| ＊郵便局長賞 | 3部門を通じて15,000点 |
| ＊郵便貯金振興会賞 | 3部門を通じて6,000点 |

中央審査会=田中康二郎（文部省初等中等教育局教科書課教科書調査官）/大芝芳郎（貯蓄広報中央委員会事務局長）/横須賀鎮夫（日本放送協会放送事業局長）/伊藤元一（全国造形教育連盟事務局長）/馬場のぼる（漫画家）/中島建（貯蓄広報中央委員会事務局長）/牧瀬里穂（郵便貯金イメージキャラクター・女優）/寺田理恵子（フリーアナウンサー）/馬場のぼる（漫画家）/松井浩（郵政省貯金局長）

## 第25回 1999年（平成11年）

〈参加作品数〉2,064,936点〈応募学校数〉18,666校

◆入賞数◆

| | |
|---|---|
| ＊郵政大臣賞 | 6点 |
| ＊文部大臣奨励賞 | 3点 |
| ＊貯蓄広報中央委員会会長賞 | 3点 |
| ＊NHK会長賞 | 3点 |
| ＊郵政省貯金局長特別賞 | 1点 |
| ＊郵政省貯金局長賞 | 218点 |

地方郵政局長賞、都道府県教育長賞、郵便局長賞、郵便貯金振興会賞等については、各地方郵政局等において決定

中央審査会=遠藤友麗（文部省初等中等教育局視学官）/大西義久（貯蓄広報中央委員会事務局長）/横須賀鎮夫（日本放送協会放送事業局長）/伊藤元一（全国造形教育連盟事務局長）/寿美田与市（東京藝術大学名誉教授）/馬場のぼる（漫画家）/三田寛子（女優）/圍宏明（郵政省貯金局長）

## 第26回 2000年（平成12年）

〈参加作品数〉2,077,236点〈応募学校数〉18,953校

◆入賞数◆

| | |
|---|---|
| ＊郵政大臣賞 | 6点 |
| ＊文部大臣奨励賞 | 3点 |
| ＊貯蓄広報中央委員会会長賞 | 3点 |
| ＊NHK会長賞 | 3点 |
| ＊郵政省貯金局長賞 | 218点 |

地方郵政局長賞、都道府県教育長賞、郵便局長賞、郵便貯金振興会賞等については、各地方郵政局等において決定

中央審査会=遠藤友麗（文部省初等中等教育局視学官）/守分宣（貯蓄広報中央委員会事務局長）/平山武之（日本放送協会事業局長）/伊藤元一（全国造形教育連盟事務局長）/寿美田与市（東京藝術大学名誉教授）/馬場のぼる（漫画家）/三國連太郎（郵便貯金イメージキャラクター）/加藤あい（郵便貯金イメージキャラクター）/野村卓（郵政省貯金局長）

## 第27回 2001年（平成13年）

〈参加作品数〉1,997,452点〈応募学校数〉19,214校

◆入賞数◆

| | |
|---|---|
| ＊総務大臣賞 | 6点 |
| ＊文部科学大臣奨励賞 | 3点 |
| ＊金融広報中央委員会会長賞 | 3点 |
| ＊NHK会長賞 | 3点 |
| ＊郵政事業庁長官賞 | 219点 |

地方郵政局長賞、都道府県教育長賞、郵便局長賞、郵便貯金振興会賞等については、各地方郵政局等において決定

中央審査会=遠藤友麗（文部科学省初等中等教育局視学官）/守分宣（金融広報中央委員会事務局長）/横里幸一（日本放送協会事業局長）/伊藤元一（全国造形教育連盟事務局長）/寿美田与市（東京藝術大学名誉教授）/馬場のぼる（漫画家）/三國連太郎（郵便貯金イメージキャラクター）/加藤あい（郵便貯金イメージキャラクター）/広瀬俊一郎（郵政事業庁貯金部長）

## 第28回 2002年（平成14年）

〈参加作品数〉1,944,804点〈応募学校数〉19,318校

◆入賞数◆

| | |
|---|---|
| ＊総務大臣賞 | 6点 |
| ＊文部科学大臣奨励賞 | 3点 |
| ＊NHK会長賞 | 3点 |
| ＊郵政事業庁長官賞 | 222点 |

地方郵政局長賞、都道府県教育長賞、郵便局長賞、郵便貯金振興会賞等については、各地方郵政局等において決定

中央審査会=遠藤友麗（文部科学省初等中等教育局視学官）/越智和夫（NHK番組制作局映像デザイン部エグゼクティブディレクター）/伊藤元一（全国造形教育連盟事務局長）/寿美田与市（東京藝術大学名誉教授）/やなせたかし（漫画家）/斎尾親徳（郵政事業庁貯金部長）

## 第29回 2003年（平成15年）

〈参加作品数〉1,975,886点〈応募学校数〉19,523校

◆入賞数◆

| | |
|---|---|
| ＊日本郵政公社総裁賞 | 3点 |
| ＊総務大臣特別賞 | 3点 |
| ＊文部科学大臣奨励賞 | 3点 |
| ＊NHK会長賞 | 3点 |
| ＊日本郵政公社 郵便貯金事業本部長賞 | 222点 |

各支社長賞、都道府県教育長賞、郵便局長賞、郵便貯金振興会賞等については、各支社等において決定

中央審査会=原口亮介（総務省郵政行政局貯金企画課長）/田中康二郎（文部科学省初等中等教育局教科書調査官）/越智和夫（NHK番組制作局映像デザイン部エグゼクティブディレクター）/小沢功（全国造形教育連盟事務局長）/寿美田与市（東京藝術大学名誉教授）/やなせたかし（漫画家）/藤谷美紀（女優）/斎尾親徳（日本郵政公社郵便貯金事業本部長）

## 第30回 2004年（平成16年）

〈参加作品数〉2,034,476点〈応募学校数〉19,493校

◆入賞数◆

| | |
|---|---|
| ＊日本郵政公社総裁賞 | 3点 |
| ＊総務大臣特別賞 | 3点 |
| ＊文部科学大臣奨励賞 | 3点 |
| ＊NHK会長賞 | 3点 |
| ＊審査員特別賞 | 1点 |
| ＊アイデア賞 | 221点 |

各支社長賞、都道府県教育長賞、郵便局長賞、郵便貯金振興会賞等については、各支社等において決定

中央審査会=田邊光男（総務省郵政行政局貯金企画課長補佐）/板良敷敏（文部科学省初等中等教育局教育課程課教科調査官）/越智和夫（NHK番組制作局映像デザイン部エグゼクティブディレクター）/富安敬二（全国造形教育連盟委員長）/寿美田与市（東京藝術大学名誉教授）/やなせたかし（漫画家）/斎尾親徳（日本郵政公社郵便貯金事業本部長）

## 第31回 2005年（平成17年）

〈参加作品数〉2,074,499点〈応募学校数〉19,390校

◆入賞数◆

| | |
|---|---|
| ＊日本郵政公社総裁賞 | 3点 |
| ＊総務大臣特別賞 | 3点 |
| ＊文部科学大臣奨励賞 | 3点 |
| ＊NHK会長賞 | 3点 |
| ＊アイデア賞 | 222点 |

各支社長賞、都道府県教育長賞、郵便局長賞、郵便貯金振興会賞等については、各支社等において決定

中央審査会=渕江淳（総務省郵政行政局貯金企画課長）/奥村高明（文部科学省初等中等教育局教育課程課教科調査官）/越智和夫（NHK番組制作局映像デザイン部エグゼクティブディレクター）/富安敬二（全国造形教育連盟委員長）/寿美田与市（東京藝術大学名誉教授）/やなせたかし（漫画家）/斎尾親徳（日本郵政公社金融総本部郵便貯金事業本部長）

## 第32回 2006年（平成18年）

〈参加作品数〉2,077,724点〈応募学校数〉19,218校

◆入賞数◆

| | |
|---|---|
| ＊日本郵政公社総裁賞 | 3点 |
| ＊総務大臣特別賞 | 3点 |
| ＊文部科学大臣奨励賞 | 3点 |
| ＊NHK会長賞 | 3点 |
| ＊アイデア賞 | 222点 |

各支社長賞、都道府県教育長賞、郵便局長賞、郵便貯金振興会賞等については、各支社等において決定

中央審査会=渕江淳（総務省郵政行政局貯金企画課長）/奥村高明（文部科学省初等中等教育局教育課程課教科調査官）/越智和夫（日本放送協会放送総局デザインセンター専門委員）/富安敬二（全国造形教育連盟委員長）/尾登誠一（東京藝術大学教授）/さくまあきら（ゲーム作家）/斎尾親徳（日本郵政公社郵便貯金事業総本部長）

## 第33回 2008年（平成20年）

〈参加作品数〉802,194点〈応募学校数〉12,948校

◆入賞数◆

| | |
|---|---|
| ＊文部科学大臣奨励賞 | 6点 |
| ＊ゆうちょ銀行会長賞 | 6点 |
| ＊郵便局会社会長賞 | 6点 |
| ＊すごいアイデアで賞 | 222点 |
| ＊楽しい貯金箱で賞 | 360点 |

二次審査会=奥村高明（文部科学省初等中等教育局教育課程課教科調査官）/富安敬二（全国造形教育連盟前委員長・立教大学教授）/尾登誠一（東京藝術大学教授）/菊川怜（特別審査員・女優）//川茂夫（郵便局株式会社代表取締役会長）/古川洽次（株式会社ゆうちょ銀行取締役兼代表執行役会長）

## 第34回 2009年（平成21年）

〈参加作品数〉716,955点〈応募学校数〉11,416校

◆入賞数◆

| | |
|---|---|
| ＊文部科学大臣奨励賞 | 6点 |
| ＊ゆうちょ銀行会長賞 | 6点 |
| ＊郵便局会社会長賞 | 6点 |
| ＊審査員特別賞 | 3点 |
| ＊すごいアイデアで賞 | 219点 |
| ＊楽しい貯金箱で賞 | 360点 |

二次審査会=奥村高明（文部科学省初等中等教育局教育課程課教科調査官）/富安敬二（立教大学教授）/永関和雄（全国造形教育連盟委員長）/中澤佑二（特別審査員・プロサッカー選手）/古川洽次（郵便局株式会社代表取締役会長）/川茂夫（株式会社ゆうちょ銀行取締役兼代表執行役会長）

## 第35回 2010年（平成22年）

〈参加作品数〉782,463点〈応募学校数〉11,905校

◆入賞数◆

| | |
|---|---|
| ＊文部科学大臣奨励賞 | 6点 |
| ＊ゆうちょ銀行賞 | 6点 |
| ＊郵便局株式会社賞 | 6点 |
| ＊審査員特別賞 | 3点 |
| ＊すごいアイデアで賞 | 219点 |
| ＊楽しい貯金箱で賞 | 360点 |

二次審査会=奥村高明（文部科学省初等中等教育局教育課程課教科調査官）/富安敬二（立教大学教授）/西原理恵子（特別審査員・漫画家）/高橋智隆（特別審査員・ロボットクリエイター）/古川洽次（郵便局株式会社代表取締役会長）/川茂夫（株式会社ゆうちょ銀行代表執行役会長）

## 第36回 2011年（平成23年）

〈参加作品数〉811,077点〈応募学校数〉11,719校

◆入賞数◆

| | |
|---|---|
| ＊文部科学大臣奨励賞 | 6点 |
| ＊ゆうちょ銀行賞 | 6点 |
| ＊郵便局株式会社賞 | 6点 |
| ＊審査員特別賞 | 3点 |
| ＊すごいアイデアで賞 | 219点 |
| ＊楽しい貯金箱で賞 | 360点 |

二次審査会=岡田京子（文部科学省初等中等教育局教育課程課教科調査官）/富安敬二（立教大学教授）/永関和雄（全国造形教育連盟委員長）/リリー・フランキー（特別審査員・イラストレーター）/古川洽次（郵便局株式会社代表取締役会長）/川茂夫（株式会社ゆうちょ銀行代表執行役会長）

## 第37回 2012年（平成24年）

〈参加作品数〉811,386点〈応募学校数〉11,520校

◆入賞数◆

| | |
|---|---|
| ＊文部科学大臣奨励賞 | 6点 |
| ＊ゆうちょ銀行賞 | 6点 |
| ＊ゆうびんきょく賞 | 6点 |
| ＊審査員特別賞 | 3点 |
| ＊すごいアイデアで賞 | 219点 |

最終審査会=岡田京子（文部科学省初等中等教育局教育課程課教科調査官）/富安敬二（立教大学教授）/尾登誠一（東京藝術大学教授）/永関和雄（全国造形教育連盟委員長）/コージー・トマト（特別審査員・クリエイター）/斎尾親徳（日本郵便株式会社取締役副社長）/足立盛二郎（株式会社ゆうちょ銀行代表執行役会長）

## 第38回 2013年（平成25年）

〈参加作品数〉812,726点〈応募学校数〉11,527校

◆入賞数◆

| | |
|---|---|
| ＊文部科学大臣奨励賞 | 6点 |
| ＊ゆうちょ銀行賞 | 6点 |
| ＊ゆうびんきょく賞 | 6点 |
| ＊審査員特別賞 | 3点 |
| ＊すごいアイデアで賞 | 219点 |

最終審査会=富安敬二（立教大学教授）/尾登誠一（東京藝術大学教授）/永関和雄（全国造形教育連盟委員長）/金子賢治（特別審査員・茨城県陶芸美術館館長）/髙橋亨（日本郵便株式会社代表取締役社長兼執行役員社長）/足立盛二郎（株式会社ゆうちょ銀行前取締役兼代表執行役会長）

## 第39回 2014年（平成26年）

〈参加作品数〉823,919点〈応募学校数〉11,392校

◆入賞数◆

| | |
|---|---|
| ＊文部科学大臣奨励賞 | 6点 |
| ＊ゆうちょ銀行賞 | 6点 |
| ＊ゆうびんきょく賞 | 6点 |
| ＊審査員特別賞 | 3点 |
| ＊すごいアイデアで賞 | 219点 |

最終審査会=岡田京子（文部科学省初等中等教育局教育課程課教科調査官）/富安敬二（立教大学教授）/尾登誠一（東京藝術大学教授）/永関和雄（全国造形教育連盟委員長）/金子賢治（茨城県陶芸美術館館長）/髙橋亨（日本郵便株式会社代表取締役社長）/牧野洋子（株式会社ゆうちょ銀行執行役広報部長）

## 第40回 2015年（平成27年）

〈参加作品数〉832,530点〈応募学校数〉11,365校

◆入賞数◆

| | |
|---|---|
| ＊文部科学大臣賞 | 6点 |
| ＊ゆうちょ銀行賞 | 6点 |
| ＊ゆうびんきょく賞 | 6点 |
| ＊審査員特別賞 | 3点 |
| ＊すてきなデザイン・アイデア賞 | 219点 |
| ＊地域特別賞 | 13点 |

最終審査会=岡田京子（文部科学省初等中等教育局教育課程課教科調査官）/富安敬二（立教大学名誉教授）/菅原清貴（イラストレーター・北海道造形教育連盟顧問）/尾登誠一（東京藝術大学教授）/橋本光明（長野県信濃美術館・東山魁夷館館長）/淵江淳（日本郵便株式会社執行役員）/山本浩和（株式会社ゆうちょ銀行広報部長）

## 第41回 2016年（平成28年）

〈参加作品数〉796,917点〈応募学校数〉11,227校

◆入賞数◆

| | |
|---|---|
| ＊文部科学大臣賞 | 6点 |
| ＊ゆうちょ銀行賞 | 6点 |
| ＊ゆうびんきょく賞 | 6点 |
| ＊審査員特別賞 | 3点 |
| ＊すてきなデザイン・アイデア賞 | 219点 |

最終審査会=岡田京子（文部科学省初等中等教育局教育課程課教科調査官）/前豊（兵庫県立美術館館長）/長澤雅彦（東京藝術大学美術学部教授）/近江綾乃（京都造形芸術大学芸術学部こども芸術学科学科長）/淵江淳（日本郵便株式会社執行役員）/松島茂樹（株式会社ゆうちょ銀行専務執行役）